АО НВП "Болид"
Московская обл., г. Королев, ул. Пионерская, д.4

Многоквартирный жилой дом (5 этажей)

ТИПОВОЕ ПРОЕКТНОЕ РЕШЕНИЕ

Система пожарной сигнализации.

Система оповещения и управления эвакуацией

001.ТПР.07.2026-СПС.СОУЭ

Согласовано

Взам. инв. №

Подп. и дата

Инв. № подл.

Изм.	№ док.	Подп.	Дата

2026

Ведомость ссылочных и прилагаемых документов

Обозначение	Наименование	Примечание
001.ТПР.07.2026-СПС.СОУЭ.Р1	Задание на электроснабжение	
001.ТПР.07.2026-СПС.СОУЭ.Р2	Задание на защитное заземление (зануление)	

Ведомость рабочих чертежей основного комплекта ТПР

Лист	Наименование	Примечание
1-2	Ведомость рабочих чертежей основного комплекта чертежей. Ведомость ссылочных и прилагаемых документов	
3-7	Общие данные	
8	Сведения о потребляемой мощности устройствами, работающими от сети ~220В, 50 Гц	
9-11	Расчет постоянного тока потребления приборов	
12-17	Структурная схема	
18	План расположения оборудования и кабельных трасс СПС и СОУЭ в подвале	
19	План расположения оборудования и кабельных трасс СПС и СОУЭ на 1 этаже	
20	План расположения оборудования и кабельных трасс СПС и СОУЭ на 2 этаже	
21	План расположения оборудования и кабельных трасс СПС и СОУЭ на 3 этаже	
22	План расположения оборудования и кабельных трасс СПС и СОУЭ на 4 этаже	
23	План расположения оборудования и кабельных трасс СПС и СОУЭ на 5 этаже	
24	План расположения оборудования и кабельных трасс СПС и СОУЭ на тех.этаже	
25	Карта уровней звука СОУЭ в подвале	
26	Карта уровней звука СОУЭ на 1 этаже	
27	Карта уровней звука СОУЭ на 2 этаже	
28	Карта уровней звука СОУЭ на 3 этаже	
29	Карта уровней звука СОУЭ на 4 этаже	
30	Карта уровней звука СОУЭ на 5 этаже	
31	Карта уровней звука СОУЭ на тех.этаже	

Согласовано

Взам.инв. №

Подпись и дата

Инв.№ подл.

Изм.	Кол.уч.	Лист	N док.	Подпись	Дата
Разработал					
Н. контролер					

001.ТПР.07.2026-СПС.СОУЭ

Ведомость рабочих чертежей основного комплекта. Ведомость ссылочных и прилагаемых документов

Стадия	Лист	Листов
ТПР	1	42

АО НВП "Болид"

Формат А4

Ведомость рабочих чертежей основного комплекта ТПР

Лист	Наименование	Примечание
32–34	Схема электрическая подключения приборов систем противопожарной защиты. Интерфейс RS-485, питание 24В	
35–36	Схема электрическая подключения компонентов адресной подсистемы по линии ДПЛС к контроллерам "С2000-КДЛ-С" и "С2000-КДЛ-2И исп.01"	
37	Схемы электрические подключения оповещателей к выходам "С2000-КПБ 2RS485", ППКУП "Сириус". Схема подключения "УК-ВК исп.15" к "С2000-СП2 исп.03"	
38–42	Таблица ЗКПС	
1–4	Спецификация оборудования	

Согласовано

Взам.инв. №

Подпись и дата

Инв.№ подл.

Изм.	Кол.уч.	Лист	N док.	Подпись	Дата

001.ТПР.07.2026-СПС.СОУЭ

Лист 2

Формат А4

Общие данные

Типовое проектное решение (ТПР) обеспечения системой пожарной сигнализации (СПС), системой оповещения и управления эвакуацией (СОУЭ) многокрвартирного 5-этажного жилого дома с наличием помещений без конкретного функционального назначения (БКФН). ТПР выполнено в соответствии со следующими нормативными документами и техническими требованиями:

- Постановление Правительства РФ от 16.02.2008 N 87 О составе разделов проектной документации и требованиях к их содержанию (с изменениями и дополнениями на 21 октября 2025 года).
- Постановление Правительства РФ от 16.09.2020 № 1479 Об утверждении Правил противопожарного режима в Российской Федерации.
- Федеральный закон от 22.07.2008 г. №123-ФЗ (с изменениями на 31 июля 2025 года) "Технический регламент о требованиях пожарной безопасности".
- Федеральный закон от 30.12.2009 г. №384-ФЗ "Технический регламент о безопасности зданий и сооружений" (с изменениями на 25 декабря 2023 года).
- СП 1.13130.2020 Системы противопожарной защиты. Эвакуационные пути и выходы.
- СП 3.13130.2026 Системы противопожарной защиты. Система оповещения и управления эвакуацией людей при пожаре. Требования пожарной безопасности.
- СП 6.13130.2025 Система обеспечения пожарной безопасности объекта защиты. Электроустановки низковольтные. Требования пожарной безопасности.
- СП 51.13330.2011 Защита от шума.
- СП 112.13330.2011 Пожарная безопасность зданий и сооружений.
- СП 118.13330.2022 Общественные здания и сооружения. Актуализированная редакция СНиП 31-06-2009 (с Изменением № 5).
- СП 484.1311500.2020 Системы противопожарной защиты. Системы пожарной сигнализации и автоматизация систем противопожарной защиты. Нормы и правила проектирования (с Изменением №1 от 27 марта 2025 года).
- СП 486.1311500.2020 Системы проивопожарной защиты. Перечень зданий, сооружений, помещений и оборудования, подлежащих защите автоматическими установками пожаротушения и системами пожарной сигнализации. Требования пожарной безопасности.
- РД 25.953-90 Системы автоматические пожаротушения, пожарной, охранной и охранно-пожарной сигнализации. Обозначения условные графические элементов связи.
- ГОСТ 12.1.004-91 Пожарная безопасность. Общие требования.
- ГОСТ 27990-88 Средства охранной, пожарной и охранно-пожарной сигнализации. Общие технические требования. Электроустановки зданий. Часть 5. Выбор и монтаж электрооборудования. Глава 51. Общие требования.
- ГОСТ Р 50571.7.701-2024 Электроустановки низковольтные. Требования к специальным установкам или местам их размещения. Электроустановки мест размещения ванны или душа.
- ГОСТ Р 59638-2021 Системы пожарной сигнализации. Руководство по проектированию, монтажу, техническому обслуживанию и ремонту. Методы испытаний на работоспособность.
- ГОСТ Р 59639-2021 Системы оповещения и управления эвакуацией людей при пожаре. Руководство по проектированию, монтажу, техническому обслуживанию и ремонту. Методы испытаний на работоспособность.
- ПУЭ (Седьмое издание). Правила устройства электроустановок. Термины и определения в настоящем документе приняты в соответствии с ГОСТ 12.1.033-81.

1 Основные проектные решения

Предусматривается оборудование защищаемого объекта системой пожарной сигнализации, автоматической установкой пожаротушения, звуковой системой оповещения людей о пожаре.

В состав центрального оборудования входят:

- прибор приемно-контрольный и управления пожарный "Сириус";
- блок индикации с клавиатурой "С2000-БКИ 2RS485";
- контроллер двухпроводной линии связи "С2000-КДЛ-С" (входит в комплект поставки ППКУП "Сириус");
- контроллер двухпроводной линии связи с гальванической изоляцией "С2000-КДЛ-2И исп.01";
- контрольно-пусковой блок "С2000-КПБ 2RS485";
- блок сигнально-пусковой адресный (со встроенным ИКЗ) "С2000-СП2 исп.03";
- устройство коммутационное "УК-ВК исп.15";
- резервированный источник питания "РИП-24 исп.57";
- извещатель пожарный дымовой оптико-электронный адресно-аналоговый (со встроенным ИКЗ) "ДИП-34А-04";
- извещатель пожарный ручной адресный "ИПР 513-3АМ";

Согласовано | Взам.инв. № | Подпись и дата | Инв.№ подл.

Изм.	Кол.уч.	Лист	N док.	Подпись	Дата	001.ТПР.07.2026-СПС.СОУЭ		
Разработал						Общие данные	Стадия: ТПР	Лист: 3 / Листов: 42
Н. контролер							АО НВП "Болид"	

Формат А4

- блок разветвительно-изолирующий "БРИЗ-Т";
- оповещатель охранно-пожарный световой "М-24-Д исп.2к.1";
- оповещатель охранно-пожарный звуковой "Г-24-Д";

Проектом предусмотрено помещение дежурного персонала с круглосуточным режимом работы. Передача сигналов на прибор системы передачи извещений и дальнейшей их передачи на оборудование централизованного узла связи "01" (Единая дежурная диспетчерская служба) осуществляется посредством выходов типа "сухой контакт" ППКУП "Сириус".

На оборудование передачи извещений выводятся сигналы:
- о срабатывании извещателей пожарных (ИП);
- о неисправности шлейфов пожарной сигнализации, цепей оповещения, приборов приемно-контрольных.

1.1 Система пожарной сигнализации

В соответствии с требованиями СП 486.1311500.2020 здание многоквартирного 5-этажного жилого дома с наличием помещений БКФН подлежит оборудованию автоматической пожарной сигнализацией. Все помещения здания оснащаются приборами СПС, кроме помещений:
- с мокрыми процессами, душевых, плавательных бассейнов, санузлов, мойки;
- венткамер (за исключением вытяжных, обслуживающих производственные помещения категории А или Б), насосных водоснабжения, бойлерных, тепловых пунктов, помещений для инженерных коммуникаций водоснабжения и канализации;
- категории В4 (за исключением помещений категории В4 в зданиях классов функциональной пожарной опасности Ф1.1., Ф1.2., Ф2.1., Ф4.1. и Ф4.2.) и Д по пожарной опасности;
- лестничных клеток (за исключением лестничных клеток в многоквартирных жилых зданиях с выходом из квартир непосредственно в объем лестничной клетки);
- тамбуров и тамбур-шлюзов;
- чердаков (за исключением чердаков в зданиях классов функциональной пожарной опасности Ф1.1, Ф1.2, Ф2.1, Ф4.1 и Ф4.2);
- категории Г по пожарной опасности (за исключением котельных залов при использовании котлов с камерными топками, работающими на газообразном, жидком и твердом топливе в пылевидном состоянии).

Лифтовые шахты не подлежат защите СПС и АУП.

СПС предусмотрена с целью выполнения следующих основных задач (п. 6.1.1 СП 484):
- своевременное обнаружение пожара и формирование сигналов "Пожар" на ранней стадии развития пожара;
- достоверное обнаружение пожара;
- сбор, обработка и предоставление информации дежурному персоналу;
- контроль состояния неисправности пожарных извещателей, приборов, наличии напряжения на основном и резервном источниках питания;
- взаимодействие с другими системами противопожарной защиты (формирование необходимых инициирующих сигналов управления), АСУ ТП, ПАЗ и инженерными системами объекта.

Типовым решением предусмотрена возможность отображения состояния СПС на блоках индикации "С2000-БКИ 2RS485".

Зоны контроля пожарной сигнализации

В соответствии с п. 5.11 СП 484.1311500.2020 изм.1 здание разделено на ЗКСПС, а выбор типа извещателей проведен на основе характеристик преобладающей горючей нагрузки и преобладающего фактора пожара на его начальной стадии, а также с учетом требований п. 6.3. СП 484. Формирование ЗКСПС следует проводить исходя из соображений деления объекта на их максимально возможное количество.

В отдельные ЗКСПС (п.6.3.3, п.6.3.4 СП 484) выделены квартиры, коридоры, пространства над фальшпотолками. Каждая ЗКСПС ограничивается площадью 2000 м^2 и включает не более 5 смежных изолированных помещений, расположенных на одном этаже объекта и в одном пожарном отсеке, при этом изолированные помещения имеют выходы, расположенные на расстоянии не более 10 м друг от друга, в общий коридор, холл, вестибюль или на улицу, а общая площадь помещений не превышает 500м^2.

Алгоритм принятия решения о пожаре

Алгоритм принятия решения о пожаре выбран в соответствии с п.6.4 СП 484 – алгоритм В для дымовых автоматических пожарных извещателей, алгоритм А – для тепловых и ручных пожарных извещателей.

Для обеспечения высокой достоверности обнаружения пожара в рамках заданной ЗКСПС и минимизации вероятности ложных срабатываний формирование сигнала "Пожар" в зоне контроля (ЗКСПС) происходит при срабатывании автоматического извещателя и подтверждении возгорания после процедуры перезапроса (сброса питания или программного подтверждения состояния). В случае подтверждения состояния "Пожар" после перезапроса в течение установленного времени (не более 60 секунд), система формирует инициирующие сигналы на запуск СОУЭ. Данный алгоритм позволяет отсекать случайные факторы, не связанные с возникновением пожара (помехи, пар, пыль), сохраняя при этом нормативное время обнаружения пожара.

Также, принятие решения о пожаре должно осуществляться при срабатывании ручных пожарных извещателей. Ручные ИП

применяются для ручного формирования тревожного сигнала при визуальном обнаружении пожара человеком, обеспечивая своевременное информирование дежурного персонала. В соответствии с п. 6.3.6 и 6.4.1 СП 484 сигналы от ИПР имеют равнозначный статус в сравнении с сигналами, формируемыми из ЗКСПС, но при этом ИПР не входят в состав извещателей, принадлежащих конкретной ЗКСПС.

Размещение пожарных извещателей

Размещение дымовых пожарных извещателей производится с учетом контроля одним автоматическим пожарным извещателем каждой точки помещения, если его габариты в проекции на горизонтальную плоскость не выходят за рамки зоны контроля пожарного извещателя (п.6.6.1 СП 484).

Для обнаружения возгорания в коридорах, колясочных, консьержных, помещений БКФН применены адресные дымовые пожарные извещатели "ДИП-34А-04". При размещении пожарных извещателей необходимо учитывать, что расстояние от извещателя до вентиляционного отверстия должно быть не менее 1 м (п.6.6.32 СП 484). Радиус зоны контроля дымовых пожарных извещателей составляет не более 6,4 м (п.6.6.16 СП 484).

Для обнаружения возгораниях в квартирах (помещения коридоров и кухонь), устанавливаются извещатели пожарные тепловые максимально-дифференциальные адресно-аналоговые "С2000-ИП-03". Тепловые ИП не следует устанавливать над источниками тепла (радиаторы, нагретые в нормальном состоянии), а также рядом с помещениями, открытие дверей в которые может привести к повышению температуры (помещения кухонь) (п.6.5.2 СП 484).

Размещение ИП на потолке должно осуществляться с учетом расстояния не менее 500 мм от ИП до угла между стеной (перегородкой). Расстояние от перекрытия (или фальшпотолка, при размещении извещателя на фальшпотолке) до чувствительного элемента точечного ИП (верхнего края захода дымовых потоков в корпус ИП) в месте его установки, в том числе при установке в специальные монтажные комплекты для подвесного/натяжного потолка, должно быть не менее 25 мм и не более 600 мм для дымовых ИП и не более 150 мм для тепловых ИП.

На путях эвакуации и у выходов из здания размещены адресные ручные пожарные извещатели "ИПР 513-3АМ" (п. 6.6.27 СП 484). Расстояние между ИПР в здании не превышает 45 м. Расстояние от ИПР до выхода из любого помещения – не более 30м. Высота и поверхность установки: на стенах и несущих конструкциях 1,5 +/- 0,1 м от уровня пола до органа управления ИПР.

Количество автоматических пожарных извещателей выбрано в соответствии с требованиями по установке дымовых и тепловых пожарных извещателей – раздел 6.6 СП 484.

Автоматизация систем противопожарной защиты (СПА)

Основную функцию сбора информации и выдачу команд на управление эвакуацией людей из помещений жилого фонда, осуществляет прибор приемно-контрольный и управления пожарный "Сириус", расположенный в помещениях консьержа (секция 1, 1 этаж, пом. 1.3.1), для помещений БКФН предусмотрен отдельный ППКУП "Сириус" (секция 1, 1 этаж, пом. 1.6.3).

Система обеспечивает:

- круглосуточную противопожарную защиту здания;
- включение системы оповещения и управления эвакуацией;
- выдачу сигнала на управление лифтами;
- ведение протокола событий, фиксирующего действия оператора.

Модуль "С2000-КДЛ-С" (в составе ППКУП "Сириус"), а также контроллеры "С2000-КДЛ-2И исп.01" циклически опрашивают подключенные адресные пожарные извещатели, обеспечивают контроль за их состоянием путем оценки полученного ответа.

Для управления лифтами применяется блок сигнально-пусковой адресный "С2000-СП2 исп.03" и устройство коммутационное "УК-ВК исп.15". Блок "С2000-СП2 исп.03" имеет возможность контроля линий на обрыв и КЗ, а подключаемое к одному из выходов блока устройство "УК-ВК исп.15" рекомендуется устанавливать в непосредственной близости к блоку управления лифтом. При наличии возможности устройство "УК-ВК исп.15" размещается внутри оборудования управления.

Управление системами противопожарной защиты реализуется автоматически (по сигналам из ЗКСПС) и дистанционно – через органы управления ППКУП "Сириус" и блоки индикации с клавиатурой С2000-БКИ 2RS485 (установлены в помещении консьержа каждой секции здания).

Все приемно-контрольные приборы и приборы управления пожарные устанавливаются на стенах в местах, наиболее удобных для осуществления наблюдения за состоянием приборов из любой точки помещения. Для информационного обмена между приборами проектом предусмотрено объединение всех приборов по резервированному интерфейсу RS-485. Для объединения панелей ППКУП "Сириус" применяется резервированный интерфейс RS-485 верхнего уровня.

1.2 Система оповещения и управления эвакуацией людей при пожаре (СОУЭ)

Назначение и логика работы

В соответствии с п. 3, таб. Б.1 СП 3.13130.2026, в многоквартирном жилом доме высотой здания менее 28 м предусматривается система оповещения и управления эвакуацией со световым и звуковым способами оповещения.

Эквивалентный УЗД постоянного шума в жилых комнатах квартир (Раздел В.2, таблица В.1, СП 3), составляет 40 дБА. В

Согласовано | Взам.инв. № | Подпись и дата | Инв.№ подл.

Изм.	Кол.уч.	Лист	N док.	Подпись	Дата	001.ТПР.07.2026-СПС.СОУЭ	Лист 5

Формат А4

рамках данного ТПР для помещений БКФН эквивалентный УЗД постоянного шума принят единым – 50 дБА. Расчеты уровней звукового давления и построение карт уровней звука выполнены средствами программы папоCAD.

В помещениях защищаемого объекта предусматриваются оповещатели охранно-пожарные звуковые "Г-24-Д", с уровнем звукового давления 105 дБ.

Пересчет частотной коррекции уровня звука по характеристике А произведен согласно табл. В.2 СП 3. Угол диаграммы направленности при 4 кГц для "Г-24-Д" составляет 180 градусов, а ближайшая табличная поправка для расчетов на частоте 4 кГц составляет +1 дБ. Расчетные значения, выполненные в программе папоCAD в дБ, при пересчете в дБА будут выше минимальных значений, предусматриваемых по СП 3.

Активация СОУЭ осуществляется автоматически по сигналу из ЭКСПС согласно алгоритму (сценарию оповещения), определенному для СОУЭ (п.7.2, СП 484, п.6.3.2 СП 3). Отключение оповещения о пожаре осуществляется вручную с помощью органов управления ППУ с учетом уровней доступа (п. 6.3.5 СП 3).

Размещение световых и звуковых оповещателей

Звуковые и световые оповещатели устанавливаются на высоте не менее 2,3 метра от уровня пола до низа корпуса оповещателя. Допускается размещение оповещателей на высоте менее 2,3 метра от пола помещения, если обеспечивается защита от механических повреждений и снятия, при этом демонтаж механической защиты и (или) оповещателя может быть осуществлен только с применением монтажного инструмента. В помещениях квартир высота размещения оповещателя может быть менее 2,3 метра от пола помещения без соблюдения защиты от механических повреждений (п.6.18.1 СП 3). Количество оповещателей и их расстановка обеспечивает необходимую слышимость во всех помещениях.

При возникновении необходимости размещения оповещателей в санузлах (помещения БКФН), степень защиты оболочки IP оповещателей не нормируется, если их размещение осуществляется вне зон, определяемых п.701.30 ГОСТ Р 50571.7.701-2024. Определение данных зон следует производить по местам расстановки сантехнического оборудования.

Световые оповещатели "М-24-Д исп.2к1" "Выход" устанавливаются над эвакуационными выходами с этажей и выходами из здания.

При формировании сигнала "Пожар" на ППКУП "Сириус" световые оповещатели остаются в состоянии "включено" (п.9.5.1 СП 3) .

Контрольно-пусковые блоки "С2000-КПБ 2RS485", которые предназначены для построения СОУЭ объекта, устанавливаются в помещении консьержа. Каждый блок имеет функцию контроля линий оповещения на обрыв и КЗ. Системы звукового и светового оповещения при возникновении пожара срабатывают одновременно. Линии связи СОУЭ организованы таким образом, что изъятие (отключение от линии связи) ОП (в том числе одного) приводит к выдаче сигнала неисправности на ППКП (п.5.4.2 СП 3). Звуковое оповещение не предусмотрено в помещениях тамбуров и тамбур-шлюзов порщадью менее 4 кв.м., в пространствах за фальшпотолками, в кабинах лифтов и лифтовых шахтах (п. 6.1.3 СП 3).

2. Прокладка кабеля и размещение оборудования

В данном техническом решении шлейфы ДПЛС, линии питания приборов СПА, линии оповещения, резервированного интерфейса RS-485 - выполнены открыто, в кабельном канале 25х17 (из состава сертифицированной ОКЛ). Тип исполнения кабельной продукции выбран в соответствии с таблицей 2 ГОСТ 31565-2012. Для прокладки линий применяются следующие кабели:

- ДПЛС: кабель огнестойкий симметричный, для охранно-пожарной сигнализации КПСнг(А)-FRLS 1х2х0,5 (1х2х1);
- резервированный интерфейс RS-485 (в том числе межпанельный): кабель огнестойкий симметричный, для охранно-пожарной сигнализации КПСнг(А)-FRLS 2х2х0,35;
- питание 24В: кабель огнестойкий симметричный, для охранно-пожарной сигнализации КПСнг(А)-FRLS 1х2х1;
- линии светового и звукового оповещения: кабель огнестойкий симметричный, для охранно-пожарной сигнализации КПСнг(А)-FRLS 1х2х1.

Монтаж ОКЛ к основанию проводить в соответствии с технической документацией на данную ОКЛ.

В местах прохождения кабельных трасс через строительные конструкции с нормируемым пределом огнестойкости (требование 123-ФЗ, ст.82, п.7) предусмотреть кабельные проходки с пределом огнестойкости не ниже предела огнестойкости данных конструкций и имеющим сертификат, подтверждающий соответствие требованиям технического регламента 123-ФЗ, а также ГОСТ Р 53310-2009.

3 Электропитание и заземление оборудования

В многоквартирном 5-этажном жилом доме с БКФН электроприемники относятся к III категории надежности электроснабжения. Электроприемники третьей категории - все остальные электроприемники, не подпадающие под определения первой и второй категорий. Для электроприемников третьей категории электроснабжение может выполняться от одного источника питания при условии, что перерывы электроснабжения, необходимые для ремонта или замены поврежденного элемента системы электроснабжения, не превышают 1 суток.

Блоки индикации с клавиатурой, контроллеры двухпроводной линии связи, контрольно-пусковые блоки подключены к источникам питания 24В "РИП-24 исп.57". Автоматическое переключение электроснабжения с рабочих вводов на резервное питание (от аккумуляторных батарей) при исчезновении напряжения на рабочих вводах осуществляется автоматически

резервированными источниками питания, обеспечивающими работоспособность системы не менее чем на 24 часа в дежурном режиме и не менее 1 часа в режиме "Пожар". Расчет источника резервного электропитания выполнен по методике, указанной в СП 6.13130.2025.

ППКУП "Сириус" питается от сети переменного тока 220В. В конструкции ППКУП "Сириус" для бесперебойного (резервного) питания предусмотрена установка двух аккумуляторных батарей на 12 В, емкостью 17Ач обеспечивающих его работу в соответствии с паспортными данными.

Резервированные источники питания "РИП-24 исп.57" питаются от сети переменного тока 220 В, для обеспечение работы системы заданное время для них предусмотрены АКБ емкостью 40 Ач (2 шт.) и 26Ач (2шт.).

Для обеспечения безопасности людей все электрооборудование СПС и СОУЭ должно быть надежно заземлено в соответствии с требованиями ПУЭ. Монтаж заземляющих устройств выполнить в соответствии с требованиями главы 1.7. ПУЭ "Заземление и защитные меры электробезопасности". Сопротивление заземляющего устройства, используемого для заземления электрооборудования, должно быть не более 4,0 Ом. Для заземления корпусов приборов, устройств и модулей задействована 3-я жила линии питания приборов от питающих электрощитов.

4 Мероприятия по охране труда и технике безопасности. Проведение технического обслуживания

К обслуживанию автоматических установок пожарной сигнализации допускаются лица, прошедшие инструктаж по технике безопасности. Прохождение инструктажа отмечается в журнале. Монтеры связи, обслуживающие установки пожарной сигнализации, должны быть обеспечены защитными средствами, прошедшими соответствующие лабораторные испытания.

Монтажные и ремонтные работы в электрических сетях и устройствах (или вблизи них), а также работы по присоединению и отсоединению проводов должны производиться только при снятом напряжении. Все электромонтажные работы, обслуживание электроустановок, периодичность и методы испытаний защитных средств должны выполняться с соблюдением ПУЭ и Постановления Правительства Российской Федерации от 16 сентября 2020 года № 1479 "Об утверждении Правил противопожарного режима в Российской Федерации".

Регламенты технического обслуживания установок должны быть разработаны заказчиком на месте в соответствии с инструкциями заводов-изготовителей и с учетом требований РД 25964-90.

Сведения о потребляемой мощности устройствами, работающими от сети ~220В, 50 Гц

Приборы	Кол.	P потр. (1 ед.), Вт	P потр. (итого), Вт
Прибор приемно-контрольный и управления пожарный "Сириус"	2	130	260
Резервированный источник питания "РИП-24 исп.57"	13	324	4212
Суммарная мощность потребителей	4472		

Согласовано

Взам.инв. №

Подпись и дата

Инв.№ подл.

Изм.	Кол.уч.	Лист	N док.	Подпись	Дата

001.ТПР.07.2026-СПС.СОУЭ

Разработал		
Н. контролер		

Расчет постоянного тока потребления приборов. Сведения о потребляемой мощности устройствами, работающими от сети ~220В, 50 Гц

Стадия	Лист	Листов
ТПР	8	42

АО НВП "Болид"

Формат А4

Расчет потребления постоянного тока приборов (узел 1)

Напряжение питания		24 В			
Время резервирования		24 ч в дежурном режиме + 1 ч в режиме тревоги			
Прибор (устройство)	Кол.	Потребляемый ток, А			
		Дежурный режим		Режим тревоги (пожар)	
		1ед.	Сум.	1 ед.	Сум.
С2000-КПБ 2RS485	2	0,13	0,26	0,13	0,26
С2000-БКИ 2RS485	1	0,05	0,05	0,1	0,1
С2000-СП2 исп.03	1	0,06	0,06	0,06	0,06
УК-ВК исп.15	1	0	0	0,02	0,02
М-24-Д исп.2к1	5	0,026	0,13	0,026	0,13
Г-24-Д	51	0	0	0,035	1,79
Суммарное токопотребление устройств, А			0,5		2,35
Собственное потребление ИБЭ от АКБ			0,02		0,02
К_нд.р.					1
К_нр.п.					1,64
Требуемая расчетная емкость АКБ, Ач					20,29
Суммарная номинальная емкость АКБ, Ач					26
Выбранный ИБЭ (по п.5.17 СП 6)	2	РИП-24 исп.57 (РИП-24-8/40М3-Р-RS)			
Выбранные АКБ	4	АБ 1226С			

Расчет потребления постоянного тока приборов (узел 2)

Напряжение питания		24 В			
Время резервирования		24 ч в дежурном режиме + 1 ч в режиме тревоги			
Прибор (устройство)	Кол.	Потребляемый ток, А			
		Дежурный режим		Режим тревоги (пожар)	
		1ед.	Сум.	1 ед.	Сум.
С2000-КПБ 2RS485	3	0,13	0,39	0,13	0,39
С2000-БКИ 2RS485	1	0,05	0,05	0,1	0,1
С2000-СП2 исп.03	1	0,06	0,06	0,06	0,06
УК-ВК исп.15	1	0	0	0,02	0,02
М-24-Д исп.2к1	9	0,026	0,234	0,026	0,234
Г-24-Д	60	0	0	0,035	2,1
С2000-КДЛ-2И исп.01	1	0,2	0,2	0,2	0,2
Суммарное токопотребление, А			0,93		3,1
Собственное потребление ИБЭ от АКБ			0,02		0,02
К_нд.р.					1
К_нр.п.					2,05
Требуемая расчетная емкость АКБ, Ач					36,47
Суммарная номинальная емкость АКБ, Ач					40
Выбранный ИБЭ (по п.5.17 СП 6)	2	РИП-24 исп.57 (РИП-24-8/40М3-Р-RS)			
Выбранные АКБ	4	АБ 1240С			

Согласовано

Взам.инв. №

Подпись и дата

Инв.№ подл.

Изм.	Кол.уч.	Лист	N док.	Подпись	Дата

001.ТПР.07.2026-СПС.СОУЭ

Разработал			
Н. контролер			

Расчет постоянного тока потребления приборов

Стадия	Лист	Листов
ТПР	9	42

АО НВП "Болид"

Формат А4

Расчет потребления постоянного тока приборов (узел 3)					
Напряжение питания		24 В			
Время резервирования		24 ч в дежурном режиме + 1 ч в режиме тревоги			
Прибор (устройство)	Кол.	Потребляемый ток, А			
		Дежурный режим		Режим тревоги (пожар)	
		1ед.	Сум.	1 ед.	Сум.
С2000-КПБ 2RS485	3	0,13	0,39	0,13	0,39
С2000-БКИ 2RS485	1	0,05	0,05	0,1	0,1
С2000-СП2 исп.03	1	0,06	0,06	0,06	0,06
УК-ВК исп.15	1	0	0	0,02	0,02
М-24-Д исп.2к1	9	0,026	0,234	0,026	0,234
Г-24-Д	62	0	0	0,035	2,17
С2000-КДЛ-2И исп.01	1	0,2	0,2	0,2	0,2
Суммарное токопотребление, А			0,93		3,17
Собственное потребление ИБЭ от АКБ			0,02		0,02
К_нд.р.					1
К_нр.п.					2,05
Требуемая расчетная емкость АКБ, Ач					36,65
Суммарная номинальная емкость АКБ, Ач					40
Выбранный ИБЭ (по п.5.17 СП 6)	2	РИП-24 исп.57 (РИП-24-8/40М3-Р-RS)			
Выбранные АКБ	4	АБ 1240С			

Расчет потребления постоянного тока приборов (узел 4)					
Напряжение питания		24 В			
Время резервирования		24 ч в дежурном режиме + 1 ч в режиме тревоги			
Прибор (устройство)	Кол.	Потребляемый ток, А			
		Дежурный режим		Режим тревоги (пожар)	
		1ед.	Сум.	1 ед.	Сум.
С2000-КПБ 2RS485	3	0,13	0,39	0,13	0,39
С2000-БКИ 2RS485	1	0,05	0,05	0,1	0,1
С2000-СП2 исп.03	1	0,06	0,06	0,06	0,06
УК-ВК исп.15	1	0	0	0,02	0,02
М-24-Д исп.2к1	9	0,026	0,234	0,026	0,234
Г-24-Д	61	0	0	0,035	2,14
С2000-КДЛ-2И исп.01	1	0,2	0,2	0,2	0,2
Суммарное токопотребление, А			0,93		3,14
Собственное потребление ИБЭ от АКБ			0,02		0,02
К_нд.р.					1
К_нр.п.					2,05
Требуемая расчетная емкость АКБ, Ач					36,56
Суммарная номинальная емкость АКБ, Ач					40
Выбранный ИБЭ (по п.5.17 СП 6)	2	РИП-24 исп.57 (РИП-24-8/40М3-Р-RS)			
Выбранные АКБ	4	АБ 1240С			

Согласовано

Взам.инв. №

Подпись и дата

Инв.№ подл.

Изм.	Кол.уч.	Лист	N док.	Подпись	Дата

001.ТПР.07.2026-СПС.СОУЭ

Лист 10

Формат А4

Расчет потребления постоянного тока приборов (узел 5)					
Напряжение питания		24 В			
Время резервирования		24 ч в дежурном режиме + 1 ч в режиме тревоги			
Прибор (устройство)	Кол.	Потребляемый ток, А			
		Дежурный режим		Режим тревоги (пожар)	
		1ед.	Сум.	1 ед.	Сум.
С2000-БКИ 2RS485	1	0,05	0,05	0,1	0,1
С2000-СП2 исп.03	1	0,06	0,06	0,06	0,06
УК-ВК исп.15	1	0	0	0,02	0,02
С2000-КДЛ-2И исп.01	2	0,2	0,4	0,2	0,4
Суммарное токопотребление, А			0,51		0,58
Собственное потребление ИБЭ от АКБ			0,02		0,02
К_нд.р.					1
К_нр.п.					1,64
Требуемая расчетная емкость АКБ, Ач					16,96
Суммарная номинальная емкость АКБ, Ач					26
Выбранный ИБЭ (по п.5.17 СП6)	2	РИП-24 исп.57 (РИП-24-8/40М3-Р-RS)			
Выбранные АКБ	4	АБ 1226С			
С2000-КПБ 2RS485	3	0,13	0,39	0,13	0,39
М-24-Д исп.2к1	9	0,026	0,234	0,026	0,234
Г-24-Д	72	0	0	0,035	2,52
Суммарное токопотребление, А			0,62		3,14
Собственное потребление ИБЭ от АКБ			0,02		0,02
К_нд.р.					1
К_нр.п.					1,64
Требуемая расчетная емкость АКБ, Ач					25,63
Суммарная номинальная емкость АКБ, Ач					26
Выбранный ИБЭ (по п.5.17 СП6)	2	РИП-24 исп.57 (РИП-24-8/40М3-Р-RS)			
Выбранные АКБ	4	АБ 1226С			

Расчет потребления постоянного тока приборов (узел 6)					
Напряжение питания		24 В			
Время резервирования		24 ч в дежурном режиме + 1 ч в режиме тревоги			
Прибор (устройство)	Кол.	Потребляемый ток, А			
		Дежурный режим		Режим тревоги (пожар)	
		1ед.	Сум.	1 ед.	Сум.
С2000-КПБ 2RS485	1	0,13	0,13	0,13	0,13
С2000-БКИ 2RS485	1	0,05	0,05	0,1	0,1
М-24-Д исп.2к1	15	0,026	0,39	0,026	0,39
Г-24-Д	21	0	0	0,035	0,74
Суммарное токопотребление, А			0,7		1,49
Собственное потребление ИБЭ от АКБ			0,02		0,02
К_нд.р.					1
К_нр.п.					1,64
Требуемая расчетная емкость АКБ, Ач					24,52
Суммарная номинальная емкость АКБ, Ач					26
Выбранный ИБЭ	1	РИП-24 исп.57 (РИП-24-8/40М3-Р-RS)			
Выбранные АКБ	2	АБ 1226С			

Согласовано

Взам.инв. №

Подпись и дата

Инв.№ подл.

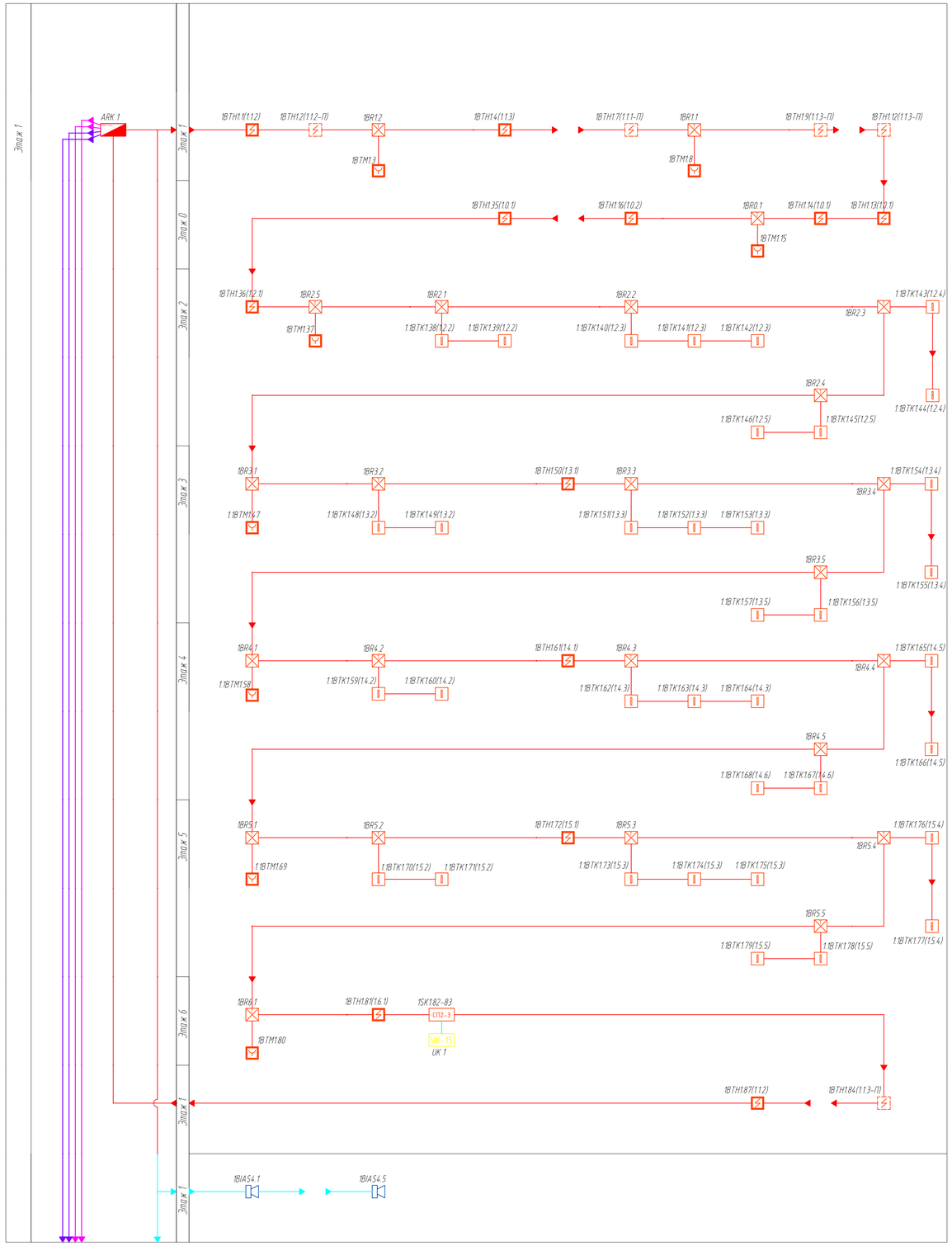



Согласовано

Взам.инв. №

Подпись и дата

Инв.№ подл.

Изм.	Кол.уч.	Лист	N док.	Подпись	Дата
Разработал					
Н. контролер					

001.ТПР.07.2026-СПС.СОУЭ

Многоквартирный жилой дом (5 этажей)

Стадия	Лист	Листов
ТПР	12	42

Структурная схема (начало)

АО НВП "Болид"

Формат А1

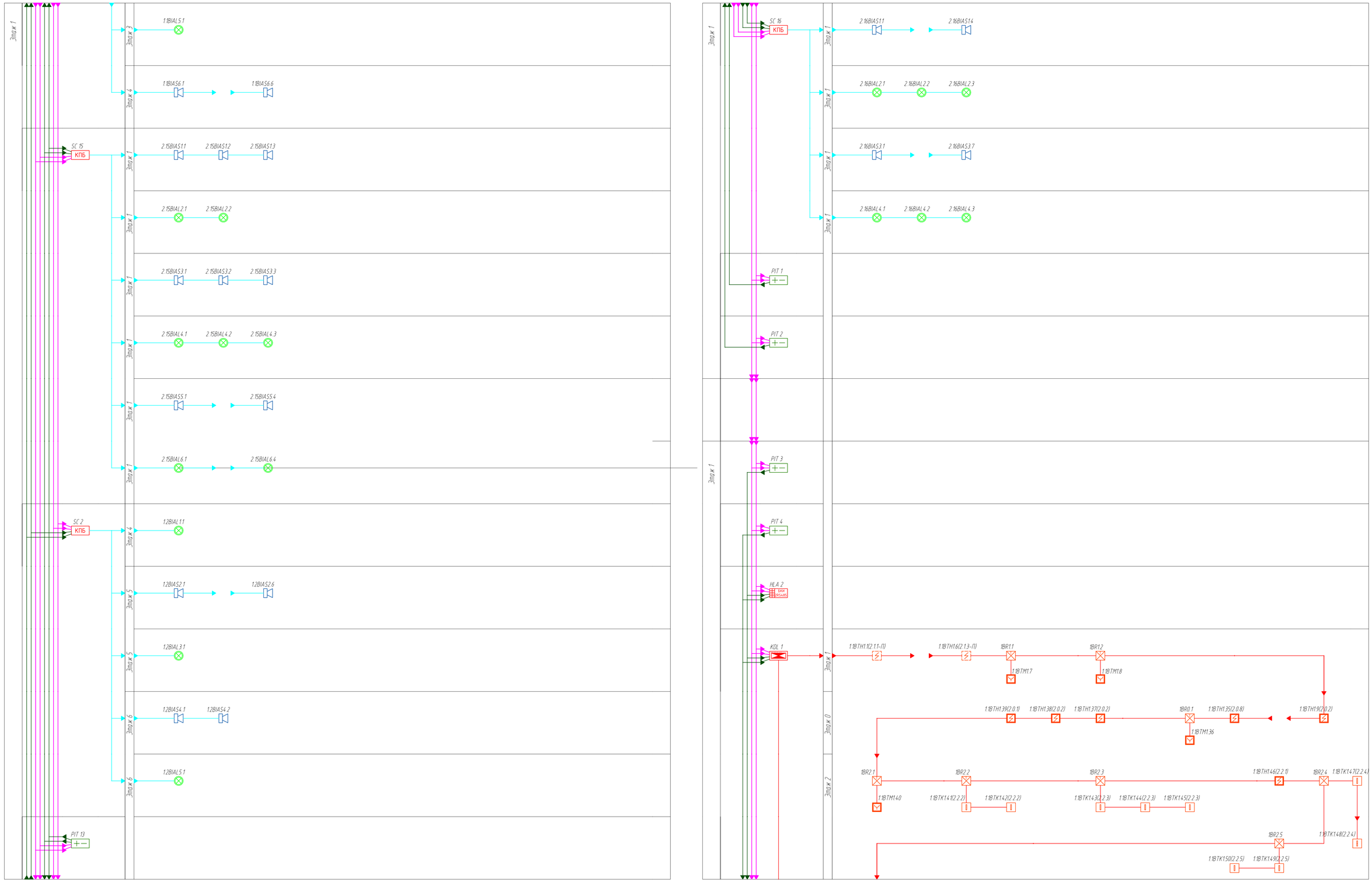

							001.ТПР.07.2026-СПС.СОУЭ
							Многоквартирный жилой дом (5 этажей)
Изм.	Колуч.	Лист	N док.	Подпись	Дата		
Разработал						Стадия: ТПР	Лист: 13 / Листов: 42
Н. контролер						Структурная схема (продолжение)	АО НВП "Болид"

Согласовано

Взам.инв. №

Подпись и дата

Инв.№ подл.

Формат А1

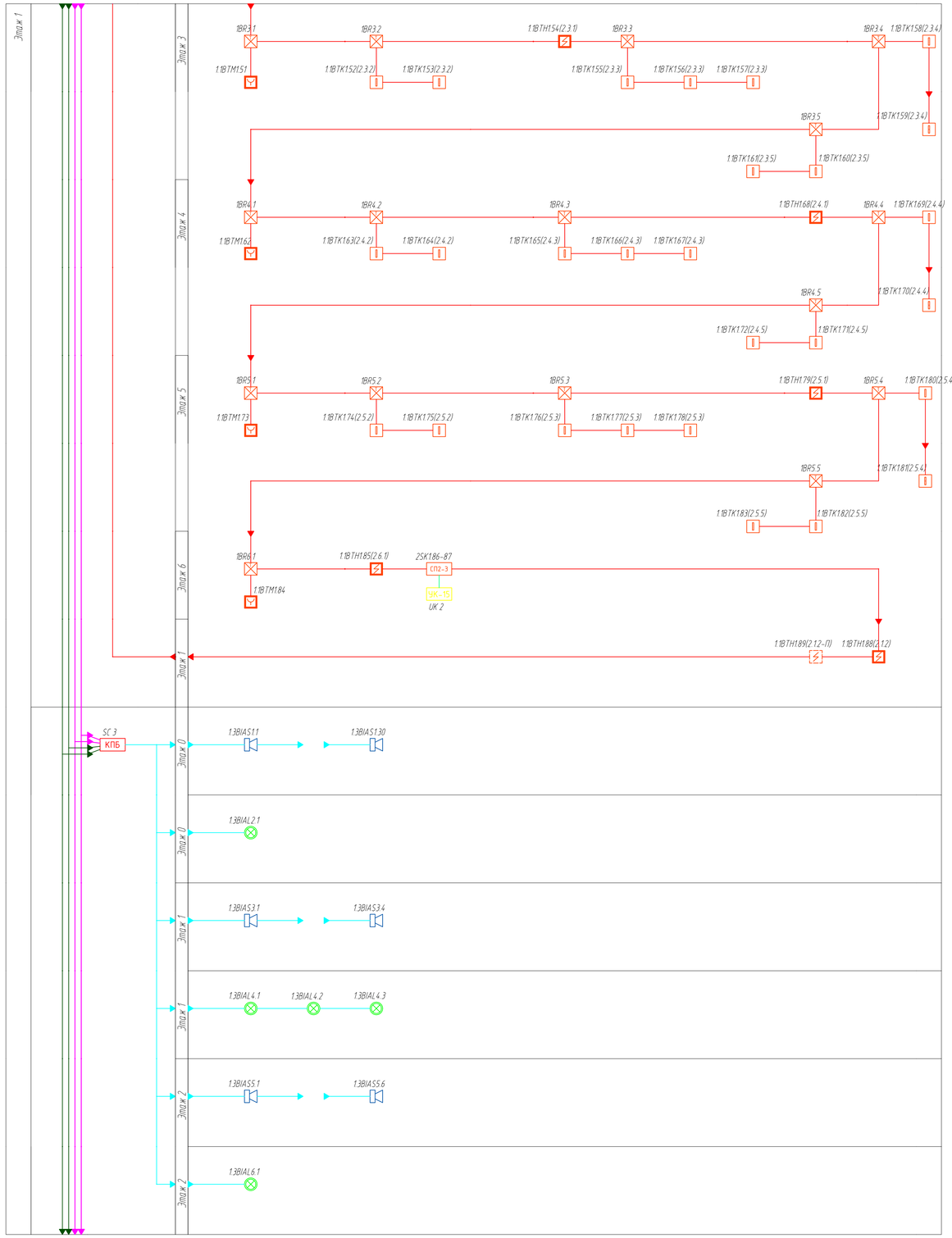

							001.ТПР.07.2026-СПС.СОУЭ
							Многоквартирный жилой дом (5 этажей)
Изм.	Колуч.	Лист	N док.	Подпись	Дата		
Разработал						Стадия: ТПР	Лист: 14 / Листов: 42
Н. контролер						Структурная схема (продолжение)	АО НВП "Болид"

Согласовано

Взам.инв.№

Подпись и дата

Инв.№ подл.

Формат А1

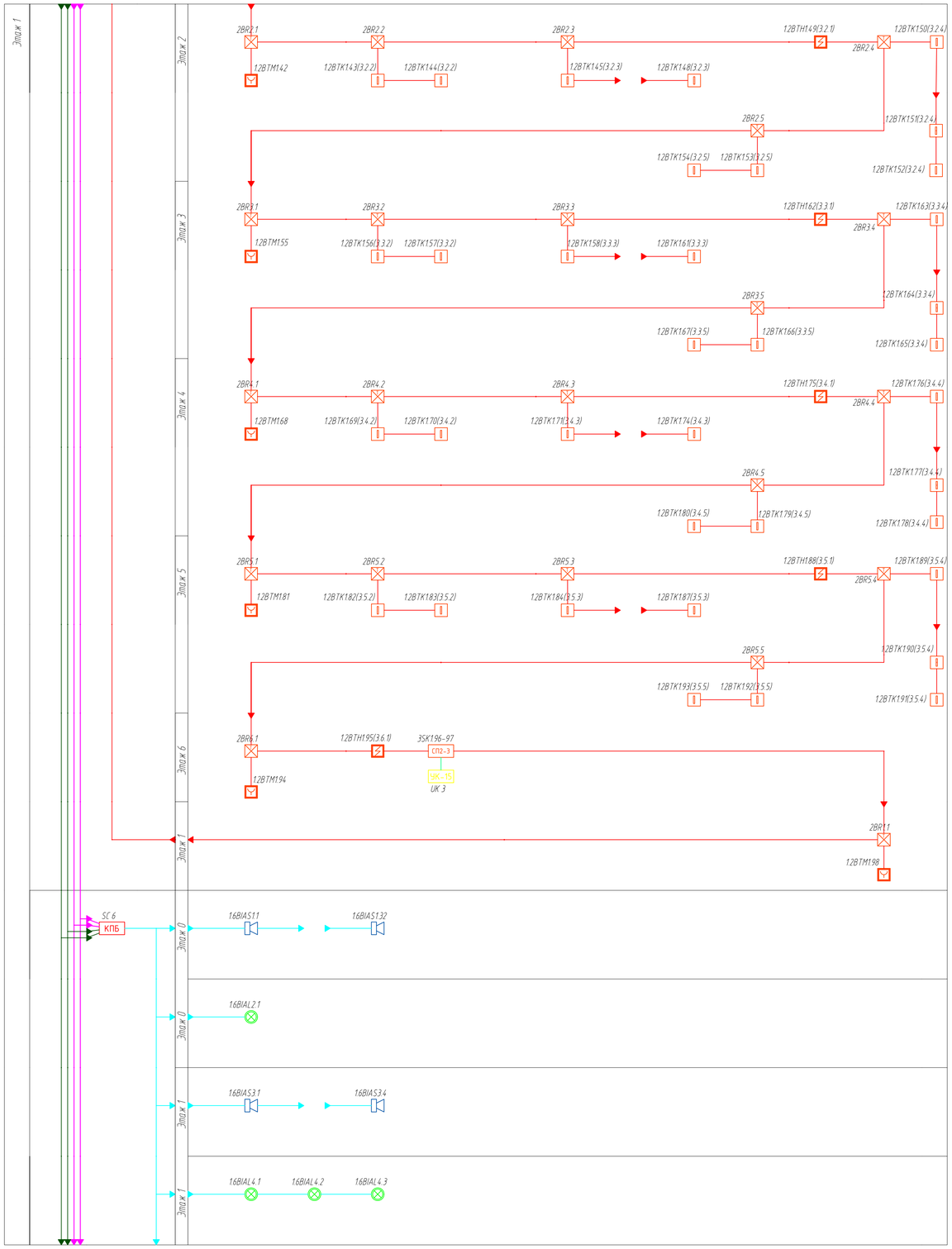

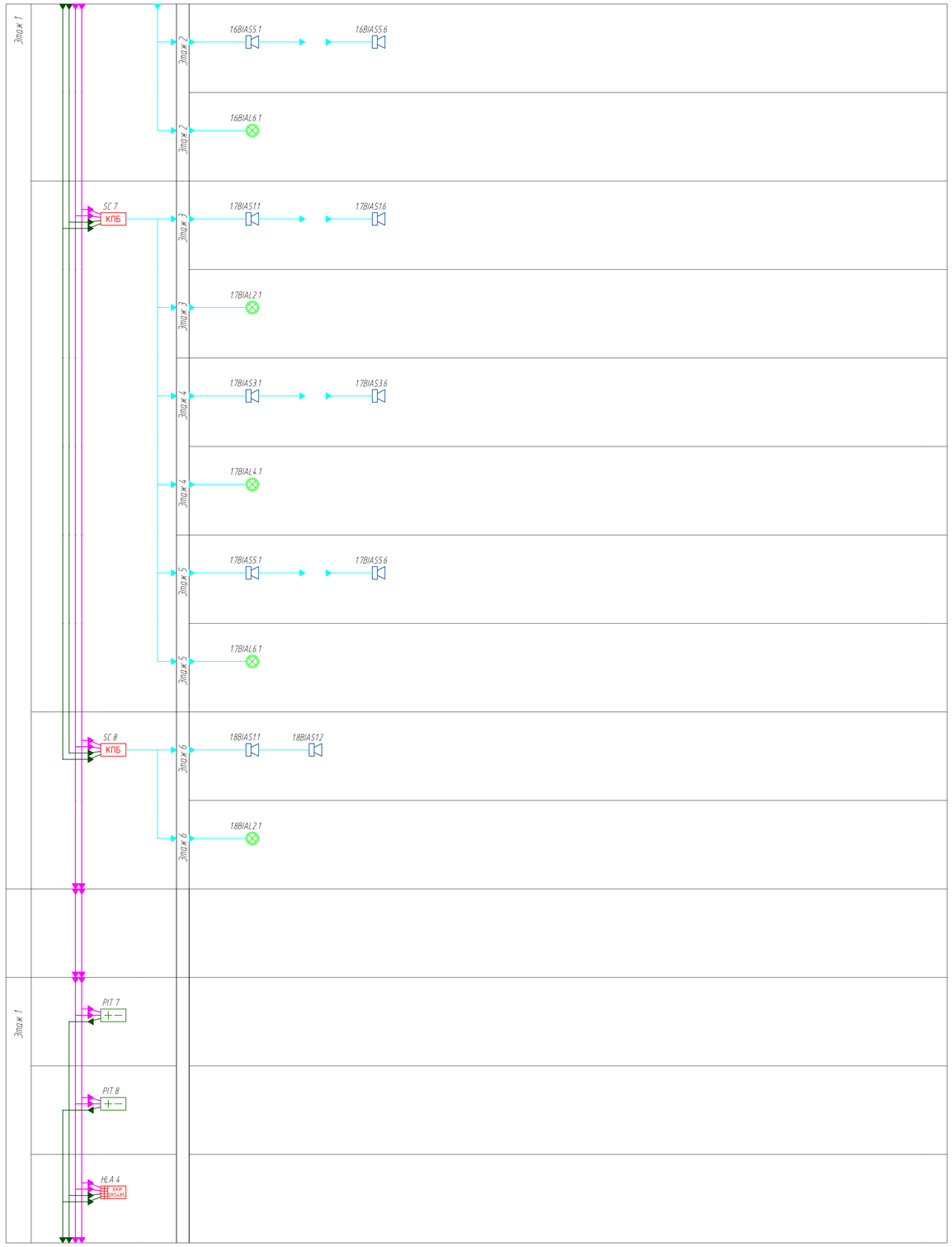

							001.ТПР.07.2026-СПС.СОУЭ
							Многоквартирный жилой дом (5 этажей)
Изм.	Кол.уч.	Лист	N док.	Подпись	Дата		
Разработал						Стадия: ТПР	Лист: 15 / Листов: 42
Н. контролер						Структурная схема (продолжение)	АО НВП "Болид"

Согласовано

Взам.инв. №

Подпись и дата

Инв.№ подл.

Формат А1

Этаж 1
КОД_3
1.3ВТН1.1(4.1.3)
1.3ВТН1.8(4.1.3-П)
Этаж 1
1.3ВТН1.4(4.0.1)
1.3ВТН1.10(4.0.1)
ЗВР0.1
1.3ВТМ1.9
Этаж 0
ЗВР2.1
ЗВР2.2
ЗВР2.3
1.3ВТН1.48(4.2.1)
1.3ВТК1.49(4.2.4)
ЗВР2.4
1.3ВТМ1.42
1.3ВТК1.43(4.2.2)
1.3ВТК1.44(4.2.2)
1.3ВТК1.45(4.2.3)
1.3ВТК1.46(4.2.3)
1.3ВТК1.47(4.2.3)
Этаж 2
1.3ВТН1.56(4.2.1)
ЗВР2.5
1.3ВТК1.50(4.2.4)
1.3ВТК1.55(4.2.5)
1.3ВТК1.52(4.2.5)
1.3ВТК1.51(4.2.4)
ЗВР3.1
ЗВР3.2
ЗВР3.3
1.3ВТН1.63(4.3.1)
1.3ВТК1.64(4.3.4)
ЗВР3.4
1.3ВТМ1.57
1.3ВТК1.58(4.3.2)
1.3ВТК1.59(4.3.2)
1.3ВТК1.60(4.3.3)
1.3ВТК1.61(4.3.3)
1.3ВТК1.62(4.3.3)
Этаж 3
1.3ВТН1.71(4.3.1)
ЗВР3.5
1.3ВТК1.65(4.3.4)
1.3ВТК1.70(4.3.5)
1.3ВТК1.67(4.3.5)
1.3ВТК1.66(4.3.4)
ЗВР4.1
ЗВР4.2
ЗВР4.3
1.3ВТН1.78(4.4.1)
1.3ВТК1.79(4.4.4)
ЗВР4.4
1.3ВТМ1.72
1.3ВТК1.73(4.4.2)
1.3ВТК1.74(4.4.2)
1.3ВТК1.75(4.4.3)
1.3ВТК1.76(4.4.3)
1.3ВТК1.77(4.4.3)
Этаж 4
1.3ВТН1.86(4.4.1)
ЗВР4.5
1.3ВТК1.80(4.4.4)
1.3ВТК1.85(4.4.5)
1.3ВТК1.82(4.4.5)
1.3ВТК1.81(4.4.4)
ЗВР5.1
ЗВР5.2
ЗВР5.3
1.3ВТН1.93(4.5.1)
1.3ВТК1.94(4.5.4)
ЗВР5.4
1.3ВТМ1.87
1.3ВТК1.88(4.5.2)
1.3ВТК1.89(4.5.2)
1.3ВТК1.90(4.5.3)
1.3ВТК1.91(4.5.3)
1.3ВТК1.92(4.5.3)
Этаж 5
1.3ВТН1.101(4.5.1)
ЗВР5.5
1.3ВТК1.95(4.5.4)
1.3ВТК1.100(4.5.5)
1.3ВТК1.97(4.5.5)
1.3ВТК1.96(4.5.4)
1.3ВТН1.102(4.6.1)
4.SK1.103~104
СП2-3
ЗВР6.1
УК-15
УК 4
1.3ВТМ1.105
Этаж 6
1.3ВТН1.109(4.1.1-П)
1.3ВТН1.108(4.1.1)
ЗВР1.1
1.3ВТМ1.107
1.3ВТМ1.106
Этаж 1
SC 9
КПБ
1.9BIAS.1.1
1.9BIAS.1.32
Этаж 0
1.9BIAL.2.1
Этаж 0

Этаж 1
Этаж 1
1.9BIAS.3.1
1.9BIAS.3.2
1.9BIAS.3.3
1.9BIAL.4.1
1.9BIAL.4.2
1.9BIAL.4.3
Этаж 1
Этаж 2
1.9BIAS.5.1
1.9BIAS.5.6
1.9BIAL.6.1
Этаж 2
SC 10
КПБ
1.10BIAS.1.1
1.10BIAS.1.6
Этаж 3
1.10BIAL.2.1
Этаж 3
1.10BIAS.3.1
1.10BIAS.3.6
Этаж 4
1.10BIAL.4.1
Этаж 4
1.10BIAS.5.1
1.10BIAS.5.6
Этаж 5
1.10BIAL.6.1
Этаж 5
SC 11
КПБ
1.11BIAS.1.1
1.11BIAS.1.2
Этаж 6
1.11BIAL.2.1
Этаж 6
Этаж 6
Этаж 1
HLA 5
БУЗ
RS-485

Согласовано
Взам.инв. №
Подпись и дата
Инв.№ подл.

Изм.	Колуч.	Лист	N док.	Подпись	Дата
Разработал					
Н. контролер					

001.ТПР.07.2026-СПС.СОУЭ

Многоквартирный жилой дом (5 этажей)

Стадия	Лист	Листов
ТПР	16	42

Структурная схема (продолжение)

АО НВП "Болид"

Формат А1

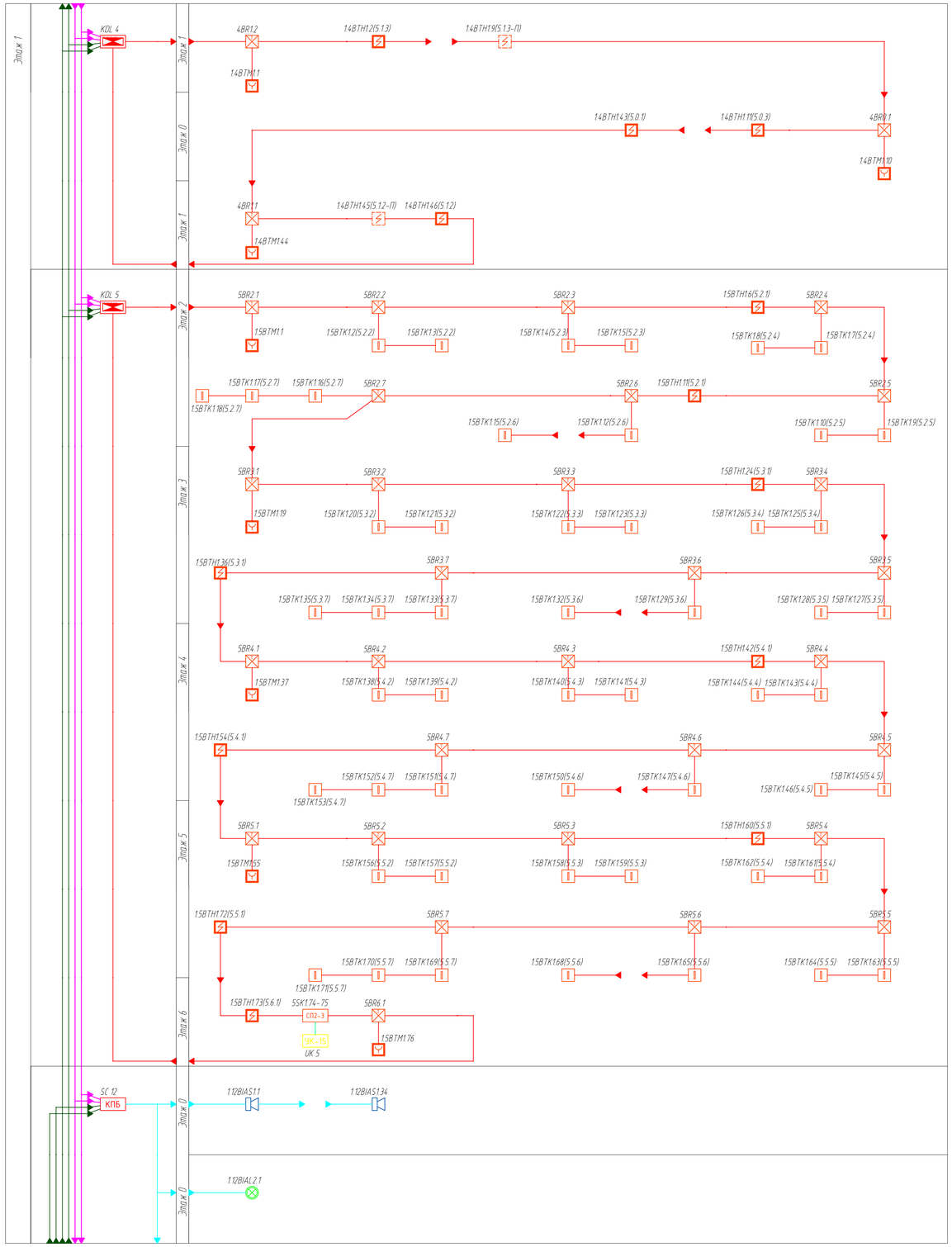

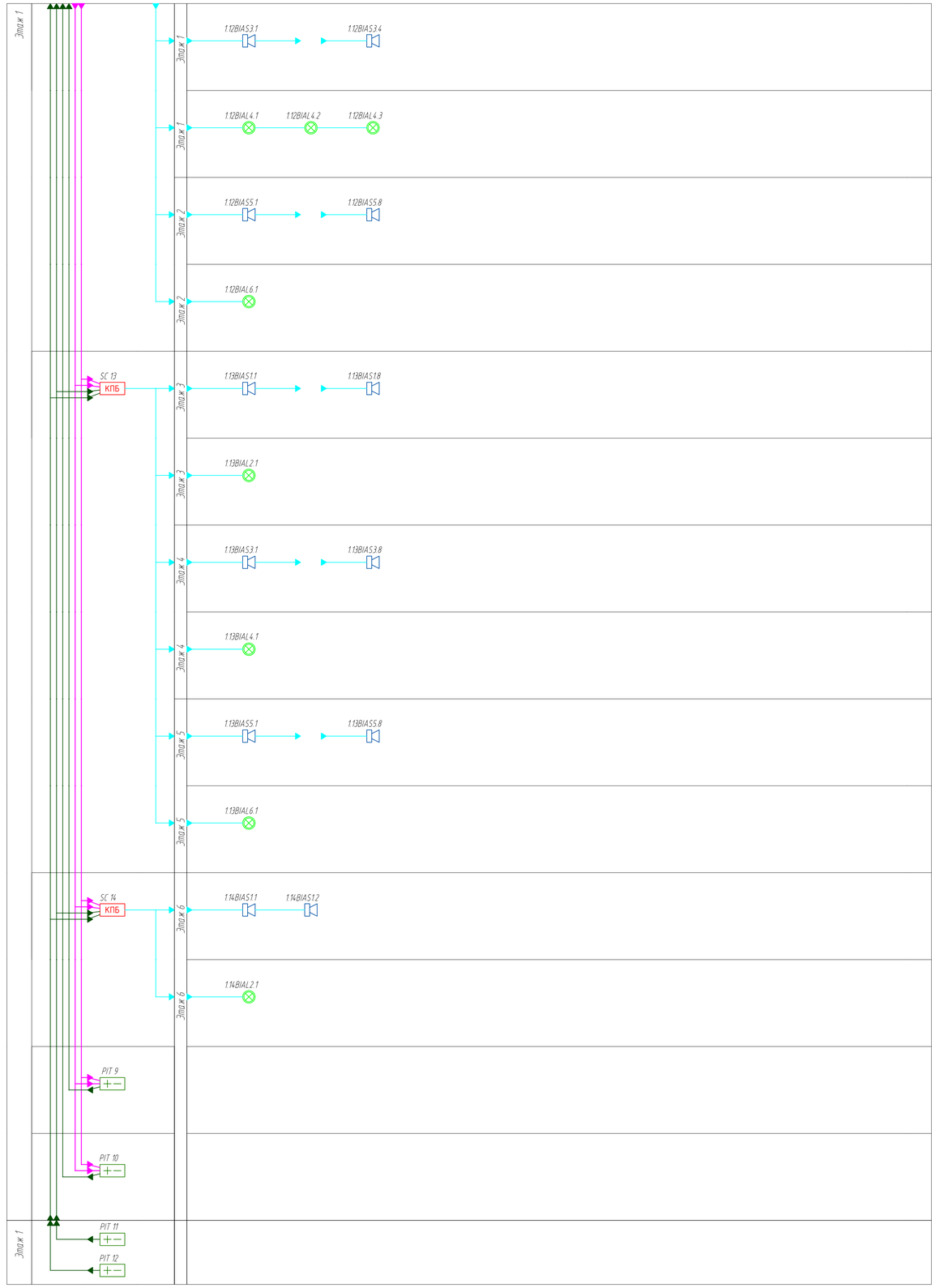

Согласовано

Взам.инв. №

Подпись и дата

Инв.№ подл.

						001.ТПР.07.2026-СПС.СОУЭ	
						Многоквартирный жилой дом (5 этажей)	
Изм.	Кол.уч.	Лист	N док.	Подпись	Дата		
Разработал						Стадия: ТПР	Лист: 17 / Листов: 42
Н. контролер						Структурная схема (окончание)	АО НВП "Болид"

Формат А1

Экспликация помещений (Секция 1)

№ по плану	Наименование	Площадь, м2	Категория помещений	№ по плану	Наименование	Площадь, м2	Категория помещений
1.1.1	Коридор	104,82		1.3.10	Кладовая	4,74	
1.2.1	Лестничная клетка	21,08		1.3.11	Кладовая	5,07	
1.3.1	Кладовая	8,46		1.3.12	Кладовая	5,39	
1.3.2	Кладовая	8,5		1.3.13	Кладовая	5,45	
1.3.3	Кладовая	7,69		1.3.14	Кладовая	3,55	
1.3.4	Кладовая	8,34		1.3.15	Кладовая	3,69	
1.3.5	Кладовая	7,74		1.4.1	Электрощитовая	8,38	
1.3.6	Кладовая	6,51		1.5.1	Насосная	19,27	Д
1.3.7	Кладовая	5,61		1.6.1	Узел связи	6,17	
1.3.8	Кладовая	4,31		1.7.1	Подсобное помещение	55	
1.3.9	Кладовая	5,02					

Экспликация помещений (Секция 2)

№ по плану	Наименование	Площадь, м2	Категория помещений	№ по плану	Наименование	Площадь, м2	Категория помещений
2.1.1	Коридор	140,61		2.3.13	Кладовая	5,31	
2.2.1	Лестничная клетка	18,26		2.3.14	Кладовая	7,71	
2.3.1	Кладовая	7,16		2.3.15	Кладовая	6,29	
2.3.2	Кладовая	8,69		2.3.16	Кладовая	6,62	
2.3.3	Кладовая	6,71		2.3.17	Кладовая	5,57	
2.3.4	Кладовая	7,71		2.3.18	Кладовая	5,36	
2.3.5	Кладовая	6,84		2.3.19	Кладовая	3,84	
2.3.6	Кладовая	7,17		2.4.1	Электрощитовая	6,16	
2.3.7	Кладовая	7,28		2.5.1	Насосная	10,66	Д
2.3.8	Кладовая	5,55		2.6.1	Узел связи	8,8	
2.3.9	Кладовая	5,27		2.7.1	Подсобное помещение	9,32	
2.3.10	Кладовая	6,62		2.7.2	Подсобное помещение	9,31	
2.3.11	Кладовая	5,17		2.7.3	Подсобное помещение	4,8	
2.3.12	Кладовая	5,95					

Экспликация помещенийй (Секция 3)

№ по плану	Наименование	Площадь, м2	Категория помещений	№ по плану	Наименование	Площадь, м2	Категория помещений
3.1.1	Коридор	152,26		3.3.14	Кладовая	4,93	
3.2.1	Лестничная клетка	19,6		3.3.15	Кладовая	6,29	
3.3.1	Кладовая	7,16		3.3.16	Кладовая	5,24	
3.3.2	Кладовая	8,69		3.3.17	Кладовая	6,29	
3.3.3	Кладовая	6,71		3.3.18	Кладовая	6,62	
3.3.4	Кладовая	6,53		3.3.19	Кладовая	5,57	
3.3.5	Кладовая	7,09		3.3.20	Кладовая	5,65	
3.3.6	Кладовая	6,77		3.3.21	Кладовая	4,59	
3.3.7	Кладовая	13,39		3.4.1	Электрощитовая	12,91	
3.3.8	Кладовая	6,79		3.5.1	Насосная	14,26	Д
3.3.9	Кладовая	11,64		3.6.1	Узел связи	9,32	
3.3.10	Кладовая	5,4		3.7.1	Подсобное помещение	3,29	
3.3.11	Кладовая	9,25		3.7.2	Подсобное помещение	7,92	
3.3.12	Кладовая	4,9		3.7.3	Подсобное помещение	9,95	
3.3.13	Кладовая	4,35					

Экспликация помещений (Секция 4)

№ по плану	Наименование	Площадь, м2	Категория помещений	№ по плану	Наименование	Площадь, м2	Категория помещений
4.1.1	Коридор	186,24		4.3.14	Кладовая	5,48	
4.2.1	Лестничная клетка	19,79		4.3.15	Кладовая	5,73	
4.3.1	Кладовая	6,25		4.3.16	Кладовая	3,82	
4.3.2	Кладовая	6,2		4.3.17	Кладовая	5,15	
4.3.3	Кладовая	7,51		4.3.18	Кладовая	5,23	
4.3.4	Кладовая	7,58		4.3.19	Кладовая	3,74	
4.3.5	Кладовая	10,41		4.3.20	Кладовая	4,07	
4.3.6	Кладовая	7,81		4.3.21	Кладовая	3,72	
4.3.7	Кладовая	6,98		4.4.1	Электрощитовая	9,54	
4.3.8	Кладовая	7,9		4.5.1	Насосная	13,2	Д
4.3.9	Кладовая	7,71		4.6.1	Узел связи	5,84	
4.3.10	Кладовая	7,56		4.7.1	Подсобное помещение	10,98	
4.3.11	Кладовая	6,44		4.7.2	Подсобное помещение	3,27	
4.3.12	Кладовая	6		4.7.3	Подсобное помещение	3,91	
4.3.13	Кладовая	6,69					

Экспликация помещений (Секция 5)

№ по плану	Наименование	Площадь, м2	Категория помещений	№ по плану	Наименование	Площадь, м2	Категория помещений
5.1.1	Коридор	145,34		5.3.14	Кладовая	7,21	
5.2.1	Лестничная клетка	18,92		5.3.15	Кладовая	7,19	
5.3.1	Кладовая	8,3		5.3.16	Кладовая	5,69	
5.3.2	Кладовая	8,45		5.3.17	Кладовая	6,97	
5.3.3	Кладовая	6,83		5.3.18	Кладовая	6,42	
5.3.4	Кладовая	7,04		5.3.19	Кладовая	7,7	
5.3.5	Кладовая	7,12		5.3.20	Кладовая	7,15	
5.3.6	Кладовая	7,31		5.3.21	Кладовая	6,87	
5.3.7	Кладовая	8,95		5.3.22	Кладовая	6,92	
5.3.8	Кладовая	7,42		5.4.1	Электрощитовая	9,1	
5.3.9	Кладовая	5,47		5.5.1	Насосная	18,43	Д
5.3.10	Кладовая	9,49		5.6.1	Узел связи	6,15	
5.3.11	Кладовая	8,38		5.7.1	Подсобное помещение	9,99	
5.3.12	Кладовая	6,29		5.7.2	Подсобное помещение	12,81	
5.3.13	Кладовая	7,18		5.7.3	Подсобное помещение	11,75	

Обозначение	Наименование
1BTH1261(0.5)	ДИП-34А-04_1 – Номер ПЖК:Номер СУ_BTH – Многоадресный код_1 – Номер шлейфа_26 – Адрес / Порядковый номер в шлейфе_(10.5) – номер ЭКСПС
1BTH1.15	ИПР 513-3АМ_1.1 – Номер ПЖК:Номер СУ_BTH – Многоадресный код_1 – Номер шлейфа_15 – Адрес / Порядковый номер в шлейфе
1.1BIAL1.9	М-24-Д исп.2к1_1.1 – Номер ПЖК:Номер СУ:Номер усилителя_BIAS – Многоадресный код_1 – Номер шлейфа_9 – Адрес / Порядковый номер в шлейфе
1.1BIAS124	Г-24-Д_1.1 – Номер ПЖК:Номер СУ:Номер усилителя_BIAS – Многоадресный код_1 – Номер шлейфа_24 – Адрес / Порядковый номер в шлейфе
1BR2.1	БРИЗ-Т_1 – Номер СУ_BR – Многоадресный код_2- номер этажа_1 – номер на этаже
	Трасса: Межэтажный переход
	ДПИС
	Линия СОУЭ

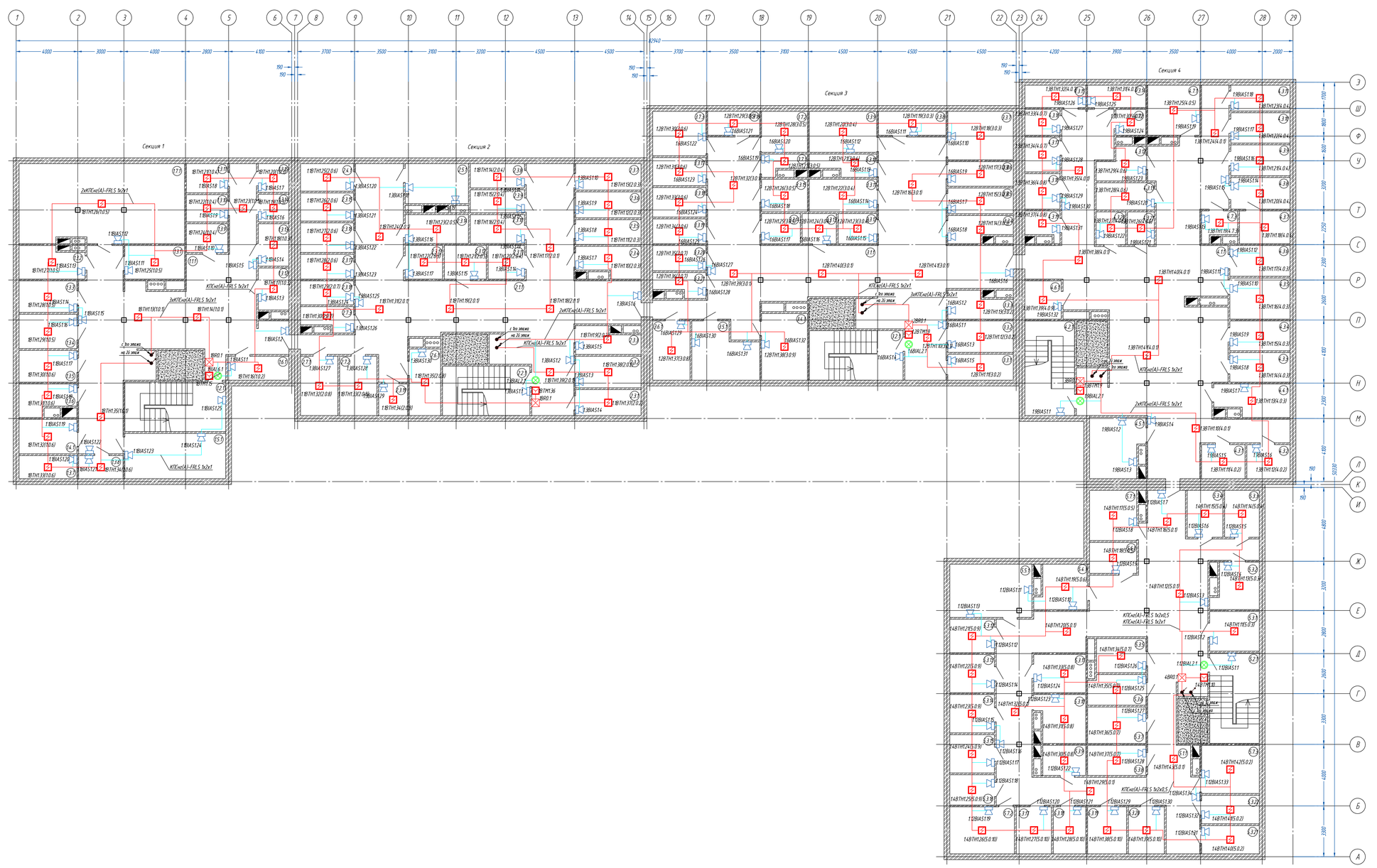

						001.ТПР.07.2026-СПС.СОУЭ	
						Многоквартирный жилой дом (5 этажей)	
Изм.	Кол.уч.	Лист	N док.	Подпись	Дата		
Разработал						Подвал	Стадия: ТПР; Лист: 18; Листов: 42
Н. контролер						План расположения оборудования СПС и СОУЭ	АО НВП "Болид"

Согласовано

Взамен инв. №

Подпись и дата

Инв. № подл.

Формат А1

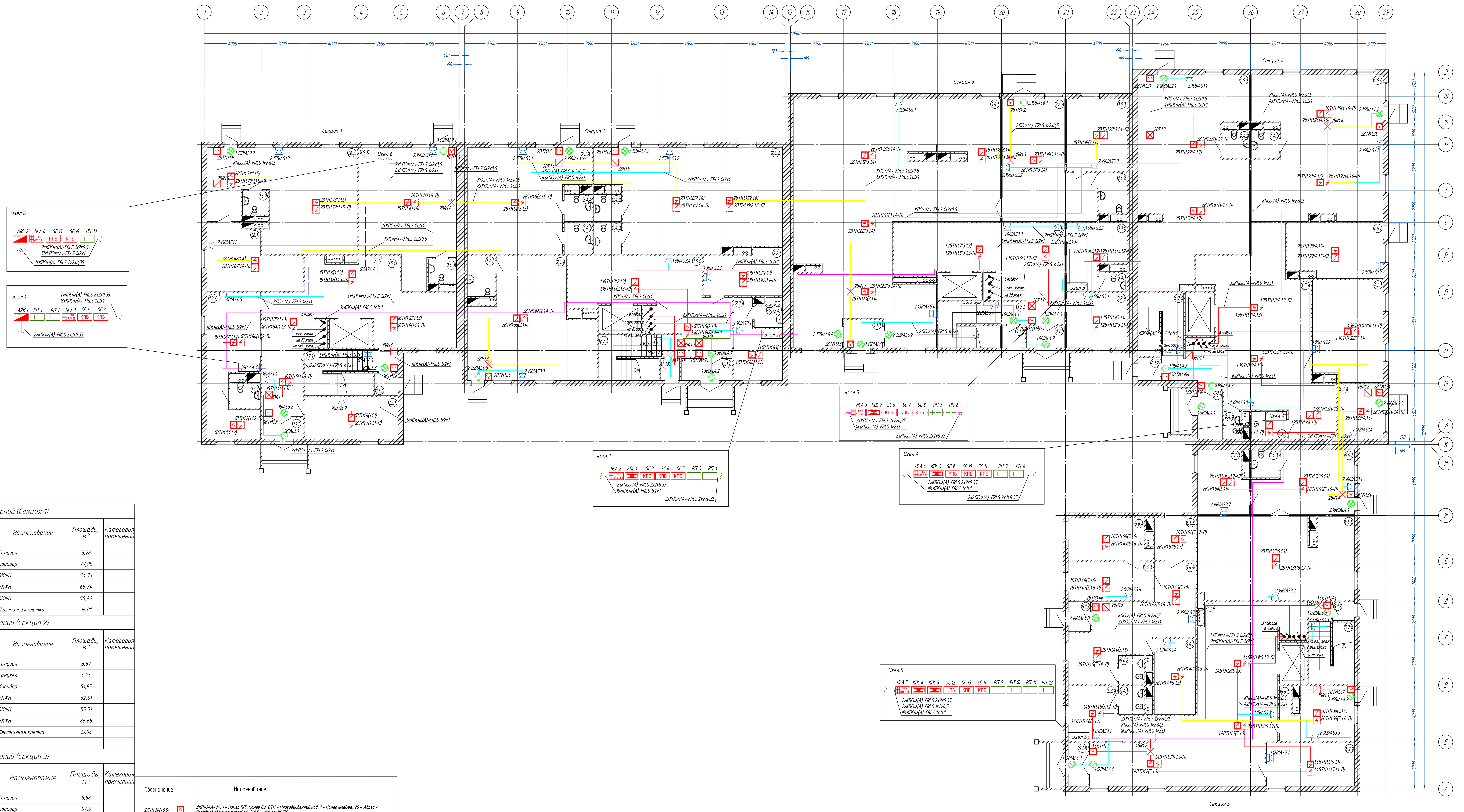

Экспликация помещений (Секция 1)

№ по плану	Наименование	Площадь, м2	Категория помещений	№ по плану	Наименование	Площадь, м2	Категория помещений
1.1.1	Тамбур	4,21		1.4.3	Санузел	3,28	
1.1.2	Тамбур	2,55		1.5.1	Коридор	77,95	
1.2.1	Колясочная	19,27		1.6.1	БКФН	24,71	
1.3.1	Помещение консьержа	32,48		1.6.2	БКФН	65,34	
1.4.1	Санузел	3,55		1.6.3	БКФН	56,44	
1.4.2	Санузел	2,96		1.7.1	Лестничная клетка	16,01	

Экспликация помещений (Секция 2)

№ по плану	Наименование	Площадь, м2	Категория помещений	№ по плану	Наименование	Площадь, м2	Категория помещений
2.1.1	Тамбур	5,53		2.4.5	Санузел	3,67	
2.1.2	Тамбур	2,06		2.4.5	Санузел	4,24	
2.2.1	Колясочная	16,63		2.5.1	Коридор	51,95	
2.3.1	Помещение консьержа	15,23		2.6.1	БКФН	62,61	
2.4.1	Санузел	3,01		2.6.2	БКФН	55,51	
2.4.2	Санузел	5,54		2.6.3	БКФН	86,68	
2.4.3	Санузел	4,24		2.7.1	Лестничная клетка	16,04	
2.4.4	Санузел	3,67					

Экспликация помещений (Секция 3)

№ по плану	Наименование	Площадь, м2	Категория помещений	№ по плану	Наименование	Площадь, м2	Категория помещений
3.1.1	Тамбур	4,13		3.4.2	Санузел	5,58	
3.1.2	Тамбур	2,46		3.5.1	Коридор	57,6	
3.1.3	Тамбур	5,24		3.6.1	БКФН	194,54	
3.2.1	Колясочная	16,36		3.6.2	БКФН	45,44	
3.3.1	Помещение консьержа	16,15		3.6.3	БКФН	21,52	
3.4.1	Санузел	2,53		3.7.1	Лестничная клетка	16,84	

Экспликация помещений (Секция 4)

№ по плану	Наименование	Площадь, м2	Категория помещений	№ по плану	Наименование	Площадь, м2	Категория помещений
4.1.1	Тамбур	5,88		4.5.1	Коридор	96,33	
4.1.2	Тамбур	2,49		4.6.1	БКФН	12,12	
4.2.1	Колясочная	34,36		4.6.2	БКФН	24,92	
4.3.1	Помещение консьержа	4,84		4.6.3	БКФН	103,08	
4.4.1	Санузел	2,33		4.6.4	БКФН	88,5	
4.4.2	Санузел	3,67		4.7.1	Лестничная клетка	14,55	
4.4.3	Санузел	3,67					

Экспликация помещений (Секция 5)

№ по плану	Наименование	Площадь, м2	Категория помещений	№ по плану	Наименование	Площадь, м2	Категория помещений
5.1.1	Тамбур	4,19		5.6.2	БКФН	15,37	
5.1.2	Тамбур	2,04		5.6.3	БКФН	15,9	
5.1.3	Тамбур	3,25		5.6.4	БКФН	8,54	
5.2.1	Колясочная	18,85		5.6.5	БКФН	16,23	
5.3.1	Помещение консьержа	17,97		5.6.6	БКФН	64,55	
5.4.1	Санузел	3,61		5.6.7	БКФН	28,69	
5.4.2	Санузел	3,61		5.6.8	БКФН	15,38	
5.4.3	Санузел	3,81		5.6.9	БКФН	40,8	
5.5.1	Коридор	105,18		5.7.1	Лестничная клетка	14,47	
5.6.1	БКФН	20,48					

Обозначение	Наименование
1ВТН1.26(1.0.5)	ДИП-34А-04, 1 – Номер ППК.Номер СУ, ВТН – Многобуквенный код, 1 – Номер шлейфа, 26 – Адрес / Порядковый номер в шлейфе, (1.0.5) – номер ЗКСПС
2ВТН1.70(1.1.5–П)	ДИП-34А-04, 2 – Номер ППК.Номер СУ, ВТН – Многобуквенный код, 1 – Номер шлейфа, 70 – Адрес / Порядковый номер в шлейфе, (1.1.5–П) – номер ЗКСПС
ВТНА	ДИП-34АВТ, извещатель пожарный дымовой оптико-электронный автономный
1ВТМ1.15	ИПР 513-3АМ, 1.1 – Номер ППК.Номер СУ, ВТМ – Многобуквенный код, 1 – Номер шлейфа, 15 – Адрес / Порядковый номер в шлейфе
ARK 1	ППКУП Сириус, ARK – Многобуквенный код, 1 – Номер ППК
HLA 1	С2000-БКИ 2RS485, HLA – Многобуквенный код, 1 – Номер СУ
KDL 1	С2000-КДЛ-2И исп. 01, KDL – Многобуквенный код, 1 – Номер СУ
SC 2	С2000-КПБ 2RS485, SC – Многобуквенный код, 2 – Номер СУ
1.1BIAL1.9	М-24-Д исп.2к1, 1.1 – Номер ППК/Номер СУ/Номер усилителя, BIAL – Многобуквенный код, 1 – Номер шлейфа, 9 – Адрес / Порядковый номер в шлейфе
1.1BIAS1.24	Г-24-Д, 1.1 – Номер ППК/Номер СУ/Номер усилителя, BIAS – Многобуквенный код, 1 – Номер шлейфа, 24 – Адрес / Порядковый номер в шлейфе
PIT 6	РИП-24 исп. 57, PIT – Многобуквенный код, 6 – Номер РИП
1BR2.1	БРИЗ-Т, 1 – Номер СУ, BR – Многобуквенный код, 2– номер этажа, 1 – номер на этаже
	Трасса: Межэтажный переход
	Трасса: Разрыв
	ДПЛС
	Линия СОУЭ
	Резервированный RS-485 (Приборы)
	Линия питания =24В
	Резервированный RS-485 (ППКУП)

Согласовано

Взам.инв. №

Подпись и дата

Инв.№ подл.

Изм.	Кол.уч.	Лист	N док.	Подпись	Дата
Разработал					
Н. контролер					

001.ТПР.07.2026-СПС.СОУЭ

Многоквартирный жилой дом (5 этажей)

1 этаж

Стадия	Лист	Листов
ТПР	19	42

План расположения оборудования СПС и СОУЭ

АО НВП "Болид"

Формат А0

Экспликация помещений (Секция 1)

№ по плану	Наименование	Площадь, м2	Категория помещений	№ по плану	Наименование	Площадь, м2	Категория помещений
1.1.1	Внеквартирный коридор	45,98		1.5.3	Гардеробная	5,08	
1.2.1	Лестничная клетка	21,08		1.6.1	Комната	22,78	
1.3.1	Кухня-гостиная	15,5		1.6.2	Комната	17,67	
1.3.2	Кухня-гостиная	26,08		1.6.3	Комната	14,03	
1.3.3	Кухня-гостиная	11,4		1.6.4	Комната	18,78	
1.3.4	Кухня-гостиная	14,31		1.6.5	Комната	9,96	
1.4.1	Прихожая	12,7		1.6.6	Комната	12,93	
1.4.2	Прихожая	10,12		1.7.1	Санузел	5,52	
1.4.3	Прихожая	5,89		1.7.2	Санузел	5,66	
1.4.4	Прихожая	9,92		1.7.3	Санузел	6,35	
1.5.1	Гардеробная	4,36		1.7.4	Санузел	7,55	
1.5.2	Гардеробная	4,35					

Экспликация помещений (Секция 2)

№ по плану	Наименование	Площадь, м2	Категория помещений	№ по плану	Наименование	Площадь, м2	Категория помещений
2.1.1	Внеквартирный коридор	48,69		2.5.3	Гардеробная	6,85	
2.2.1	Лестничная клетка	18,26		2.5.4	Гардеробная	5,86	
2.3.1	Кухня	20,32		2.6.1	Комната	11,94	
2.3.2	Кухня	19,92		2.6.2	Комната	13,8	
2.3.3	Кухня	17,28		2.6.3	Комната	13,36	
2.3.4	Кухня-гостиная	20,46		2.6.4	Комната	13,19	
2.4.1	Прихожая	17,99		2.6.5	Комната	20,86	
2.4.2	Прихожая	21,83		2.7.1	Санузел	5,52	
2.4.3	Прихожая	15,29		2.7.2	Санузел	4,59	
2.4.4	Прихожая	9,06		2.7.3	Санузел	5,54	
2.5.1	Гардеробная	2,88		2.7.4	Санузел	5,54	
2.5.2	Гардеробная	7,07		2.7.5	Санузел	5,54	

Экспликация помещений (Секция 3)

№ по плану	Наименование	Площадь, м2	Категория помещений	№ по плану	Наименование	Площадь, м2	Категория помещений
3.1.1	Внеквартирный коридор	55,59		3.5.4	Гардеробная	5,87	
3.2.1	Лестничная клетка	19,41		3.6.1	Комната	11,94	
3.3.1	Кухня-гостиная	20,32		3.6.2	Комната	15,5	
3.3.2	Кухня-гостиная	23,96		3.6.3	Комната	15	
3.3.3	Кухня-гостиная	23,97		3.6.4	Комната	17,36	
3.3.4	Кухня-гостиная	17,9		3.6.5	Комната	10,13	
3.4.1	Прихожая	17,99		3.6.6	Комната	13,14	
3.4.2	Прихожая	27,56		3.7.1	Санузел	5,51	
3.4.3	Прихожая	20,42		3.7.2	Санузел	7,15	
3.4.4	Прихожая	12,8		3.7.3	Санузел	5,54	
3.5.1	Гардеробная	2,88		3.7.4	Санузел	5,54	
3.5.2	Гардеробная	4,59		3.7.5	Санузел	5,54	
3.5.3	Гардеробная	9,66					

Экспликация помещений (Секция 4)

№ по плану	Наименование	Площадь, м2	Категория помещений	№ по плану	Наименование	Площадь, м2	Категория помещений
4.1.1	Внеквартирный коридор	83,73		4.6.1	Комната	16,29	
4.2.1	Лестничная клетка	19,79		4.6.2	Комната	10,68	
4.3.1	Кухня	12,18		4.6.3	Комната	10,82	
4.3.2	Кухня-гостиная	24,92		4.6.4	Комната	18,23	
4.3.3	Кухня-гостиная	18,85		4.6.5	Комната	20,13	
4.3.4	Кухня-гостиная	20,79		4.6.6	Комната	17,03	
4.4.1	Прихожая	10,44		4.7.1	Санузел	6,78	
4.4.2	Прихожая	11,17		4.7.2	Санузел	2,6	
4.4.3	Прихожая	20,73		4.7.3	Санузел	5,42	
4.4.4	Прихожая	23,67		4.7.4	Санузел	3,67	
4.5.1	Гардеробная	3,09		4.7.5	Санузел	5,42	
4.5.2	Гардеробная	3,41		4.7.6	Санузел	5,43	
4.5.3	Гардеробная	3,18		4.7.7	Санузел	2,66	
4.5.4	Гардеробная	5,79					

Экспликация помещений (Секция 5)

№ по плану	Наименование	Площадь, м2	Категория помещений	№ по плану	Наименование	Площадь, м2	Категория помещений
5.1.1	Внеквартирный коридор	66,06		5.5.3	Гардеробная	4,15	
5.2.1	Лестничная клетка	18,6		5.5.4	Гардеробная	4,15	
5.3.1	Кухня-гостиная	16,91		5.5.5	Гардеробная	5,66	
5.3.2	Кухня	9,78		5.5.6	Гардеробная	5,51	
5.3.3	Кухня-гостиная	16,82		5.6.1	Комната	17,55	
5.3.4	Кухня-гостиная	15,9		5.6.2	Комната	9,96	
5.3.5	Кухня-гостиная	33,03		5.6.3	Комната	11,01	
5.3.6	Кухня-гостиная	26,44		5.6.4	Комната	13,02	
5.4.1	Прихожая	6,07		5.6.5	Комната	10,31	
5.4.2	Прихожая	10,14		5.7.1	Санузел	5,43	
5.4.3	Прихожая	10,82		5.7.2	Санузел	6,78	
5.4.4	Прихожая	10,94		5.7.3	Санузел	5,59	
5.4.5	Прихожая	15,17		5.7.4	Санузел	5,59	
5.4.6	Прихожая	13,36		5.7.5	Санузел	5,42	
5.5.1	Гардеробная	3,93		5.7.6	Санузел	5,42	
5.5.2	Гардеробная	4,17					

Обозначение	Наименование
1BTH126(10.5)	ДИП-34А-04, 1 – Номер ПЖК/Номер СУ, ВТН – Многоадресный код, 1 – Номер шлейфа, 26 – Адрес / Порядковый номер в шлейфе, 10.5) – номер ЭКЛПС
1.1BTK14(12.5)	С2000-ИП-03, 1.1 – Номер ПЖК/Номер СУ, ВТК – Многоадресный код, 1 – Номер шлейфа, 46 – Адрес / Порядковый номер в шлейфе, 12.5) – номер ЭКЛПС
ВТНА	ДИП-34АВТ, извещатель пожарный тепловой оптико-электронный автономный
1BTM1.15	ИПР-513-3АМ, 1.1 – Номер ПЖК/Номер СУ, ВТМ – Многоадресный код, 1 – Номер шлейфа, 15 – Адрес / Порядковый номер в шлейфе
1.1BIAL1.9	М-24-Д исп.2к1, 1.1 – Номер ПЖК/Номер СУ/Номер усилителя, BIAL – Многоадресный код, 1 – Номер шлейфа, 9 – Адрес / Порядковый номер в шлейфе
1.1BIAS1.24	Г-24-Д, 1.1 – Номер ПЖК/Номер СУ/Номер усилителя, BIAS – Многоадресный код, 1 – Номер шлейфа, 24 – Адрес / Порядковый номер в шлейфе
1BR2.1	БРИЗ-Т, 1 – Номер СУ, BR – Многоадресный код, 2– номер этажа, 1 – номер на этаже
	Трасса: Межэтажный переход
	ДПЛС
	Линия СОУЭ

| | | | | |

Экспликация помещений (Секция 1)

№ по плану	Наименование	Площадь, м2	Категория помещений	№ по плану	Наименование	Площадь, м2	Категория помещений
1.1.1	Внеквартирный коридор	45,98		1.5.3	Гардеробная	5,08	
1.2.1	Лестничная клетка	21,08		1.6.1	Комната	22,78	
1.3.1	Кухня-гостиная	15,5		1.6.2	Комната	17,67	
1.3.2	Кухня-гостиная	26,08		1.6.3	Комната	14,03	
1.3.3	Кухня-гостиная	11,4		1.6.4	Комната	18,78	
1.3.4	Кухня-гостиная	14,31		1.6.5	Комната	9,96	
1.4.1	Прихожая	12,7		1.6.6	Комната	12,93	
1.4.2	Прихожая	10,12		1.7.1	Санузел	5,52	
1.4.3	Прихожая	5,89		1.7.2	Санузел	5,66	
1.4.4	Прихожая	9,92		1.7.3	Санузел	6,35	
1.5.1	Гардеробная	4,36		1.7.4	Санузел	7,55	
1.5.2	Гардеробная	4,35					

Экспликация помещений (Секция 2)

№ по плану	Наименование	Площадь, м2	Категория помещений	№ по плану	Наименование	Площадь, м2	Категория помещений
2.1.1	Внеквартирный коридор	48,69		2.5.3	Гардеробная	6,85	
2.2.1	Лестничная клетка	18,26		2.5.4	Гардеробная	5,86	
2.3.1	Кухня	20,32		2.6.1	Комната	11,94	
2.3.2	Кухня	19,92		2.6.2	Комната	13,8	
2.3.3	Кухня	17,28		2.6.3	Комната	13,36	
2.3.4	Кухня-гостиная	20,46		2.6.4	Комната	13,19	
2.4.1	Прихожая	17,99		2.6.5	Комната	20,86	
2.4.2	Прихожая	21,83		2.7.1	Санузел	5,52	
2.4.3	Прихожая	15,29		2.7.2	Санузел	4,59	
2.4.4	Прихожая	9,06		2.7.3	Санузел	5,54	
2.5.1	Гардеробная	2,88		2.7.4	Санузел	5,54	
2.5.2	Гардеробная	7,07		2.7.5	Санузел	5,54	

Экспликация помещений (Секция 3)

№ по плану	Наименование	Площадь, м2	Категория помещений	№ по плану	Наименование	Площадь, м2	Категория помещений
3.1.1	Внеквартирный коридор	55,59		3.5.4	Гардеробная	5,87	
3.2.1	Лестничная клетка	19,41		3.6.1	Комната	11,94	
3.3.1	Кухня-гостиная	20,32		3.6.2	Комната	15,5	
3.3.2	Кухня-гостиная	23,96		3.6.3	Комната	15	
3.3.3	Кухня-гостиная	23,97		3.6.4	Комната	17,36	
3.3.4	Кухня-гостиная	17,9		3.6.5	Комната	10,13	
3.4.1	Прихожая	17,99		3.6.6	Комната	13,14	
3.4.2	Прихожая	27,56		3.7.1	Санузел	5,51	
3.4.3	Прихожая	20,42		3.7.2	Санузел	7,15	
3.4.4	Прихожая	12,8		3.7.3	Санузел	5,54	
3.5.1	Гардеробная	2,88		3.7.4	Санузел	5,54	
3.5.2	Гардеробная	4,59		3.7.5	Санузел	5,54	
3.5.3	Гардеробная	9,66					

Экспликация помещений (Секция 4)

№ по плану	Наименование	Площадь, м2	Категория помещений	№ по плану	Наименование	Площадь, м2	Категория помещений
4.1.1	Внеквартирный коридор	83,73		4.6.1	Комната	16,29	
4.2.1	Лестничная клетка	19,79		4.6.2	Комната	10,68	
4.3.1	Кухня	12,18		4.6.3	Комната	10,82	
4.3.2	Кухня-гостиная	24,92		4.6.4	Комната	18,23	
4.3.3	Кухня-гостиная	18,85		4.6.5	Комната	20,13	
4.3.4	Кухня-гостиная	20,79		4.6.6	Комната	17,03	
4.4.1	Прихожая	10,44		4.7.1	Санузел	6,78	
4.4.2	Прихожая	11,17		4.7.2	Санузел	2,6	
4.4.3	Прихожая	20,73		4.7.3	Санузел	5,42	
4.4.4	Прихожая	23,67		4.7.4	Санузел	3,67	
4.5.1	Гардеробная	3,09		4.7.5	Санузел	5,42	
4.5.2	Гардеробная	3,41		4.7.6	Санузел	5,43	
4.5.3	Гардеробная	3,18		4.7.7	Санузел	2,66	
4.5.4	Гардеробная	5,79					

Экспликация помещений (Секция 5)

№ по плану	Наименование	Площадь, м2	Категория помещений	№ по плану	Наименование	Площадь, м2	Категория помещений
5.1.1	Внеквартирный коридор	66,06		5.5.3	Гардеробная	4,15	
5.2.1	Лестничная клетка	18,6		5.5.4	Гардеробная	4,15	
5.3.1	Кухня-гостиная	16,91		5.5.5	Гардеробная	5,66	
5.3.2	Кухня	9,78		5.5.6	Гардеробная	5,51	
5.3.3	Кухня-гостиная	16,82		5.6.1	Комната	17,55	
5.3.4	Кухня-гостиная	15,9		5.6.2	Комната	9,96	
5.3.5	Кухня-гостиная	33,03		5.6.3	Комната	11,01	
5.3.6	Кухня-гостиная	26,44		5.6.4	Комната	13,02	
5.4.1	Прихожая	6,07		5.6.5	Комната	10,31	
5.4.2	Прихожая	10,14		5.7.1	Санузел	5,43	
5.4.3	Прихожая	10,82		5.7.2	Санузел	6,78	
5.4.4	Прихожая	10,94		5.7.3	Санузел	5,59	
5.4.5	Прихожая	15,17		5.7.4	Санузел	5,59	
5.4.6	Прихожая	13,36		5.7.5	Санузел	5,42	
5.5.1	Гардеробная	3,93		5.7.6	Санузел	5,42	
5.5.2	Гардеробная	4,17					

Обозначение	Наименование
1BTH126(10.5)	ДИП-3КА-04, 1 – Номер ПЖК:Номер СЧ, ВТН – Многоадресный код, 1 – Номер шлейфа, 26 – Адрес / Порядковый номер в шлейфе, (10.5) – номер ЭКСПС
1.1BTK146(12.5)	С2000-ИП-03, 1.1 – Номер ПЖК:Номер СЧ, ВТК – Многоадресный код, 1 – Номер шлейфа, 46 – Адрес / Порядковый номер в шлейфе, (12.5) – номер ЭКСПС
ВТНА	ДИП-3КАВТ, извещатель пожарный тепловой оптико-электронный автономный
1BTM1.15	ИПР 513-3АМ, 1.1 – Номер ПЖК:Номер СЧ, ВТМ – Многоадресный код, 1 – Номер шлейфа, 15 – Адрес / Порядковый номер в шлейфе
1.1BIAL1.9	М-24-Д исп.2х1, 1.1 – Номер ПЖК:Номер СЧ/Номер усилителя, BIAL – Многоадресный код, 1 – Номер шлейфа, 9 – Адрес / Порядковый номер в шлейфе
1.1BIAS1.24	Г-24-Д, 1.1 – Номер ПЖК:Номер СЧ/Номер усилителя, BIAS – Многоадресный код, 1 – Номер шлейфа, 24 – Адрес / Порядковый номер в шлейфе
1BR2.1	БРИЗ-Т, 1 – Номер СЧ, BR – Многоадресный код, 2– номер этажа, 1 – номер на этаже
	Трасса: Межэтажный переход
	ДПУС
	Линия СОУЭ

Изм.	Кол.уч.	Лист	№ док.	Подпись	Дата		
Разработал						3 этаж	Стадия: ТПР; Лист: 21; Листов: 42
Н.контролер						План расположения оборудования СПС и СОУЭ	АО НВП "Болид"

001.ТПР.07.2026-СПС.СОУЭ

Многоквартирный жилой дом (5 этажей)

Формат А1

Согласовано

Взамен инв.№

Подпись и дата

Инв.№ подл.

Экспликация помещений (Секция 1)

№ по плану	Наименование	Площадь, м2	Категория помещений	№ по плану	Наименование	Площадь, м2	Категория помещений
1.1.1	Внеквартирный коридор	45,98		1.5.3	Гардеробная	5,08	
1.2.1	Лестничная клетка	21,08		1.6.1	Комната	22,78	
1.3.1	Кухня-гостиная	15,5		1.6.2	Комната	17,67	
1.3.2	Кухня-гостиная	26,08		1.6.3	Комната	14,03	
1.3.3	Кухня-гостиная	11,4		1.6.4	Комната	18,78	
1.3.4	Кухня-гостиная	14,31		1.6.5	Комната	9,96	
1.4.1	Прихожая	12,7		1.6.6	Комната	12,93	
1.4.2	Прихожая	10,12		1.7.1	Санузел	5,52	
1.4.3	Прихожая	5,89		1.7.2	Санузел	5,66	
1.4.4	Прихожая	9,92		1.7.3	Санузел	6,35	
1.5.1	Гардеробная	4,36		1.7.4	Санузел	7,55	
1.5.2	Гардеробная	4,35					

Экспликация помещений (Секция 2)

№ по плану	Наименование	Площадь, м2	Категория помещений	№ по плану	Наименование	Площадь, м2	Категория помещений
2.1.1	Внеквартирный коридор	48,69		2.5.3	Гардеробная	6,85	
2.2.1	Лестничная клетка	18,26		2.5.4	Гардеробная	5,86	
2.3.1	Кухня	20,32		2.6.1	Комната	11,94	
2.3.2	Кухня	19,92		2.6.2	Комната	13,8	
2.3.3	Кухня	17,28		2.6.3	Комната	13,36	
2.3.4	Кухня-гостиная	20,46		2.6.4	Комната	13,19	
2.4.1	Прихожая	17,99		2.6.5	Комната	20,86	
2.4.2	Прихожая	21,83		2.7.1	Санузел	5,52	
2.4.3	Прихожая	15,29		2.7.2	Санузел	4,59	
2.4.4	Прихожая	9,06		2.7.3	Санузел	5,54	
2.5.1	Гардеробная	2,88		2.7.4	Санузел	5,54	
2.5.2	Гардеробная	7,07		2.7.5	Санузел	5,54	

Экспликация помещений (Секция 3)

№ по плану	Наименование	Площадь, м2	Категория помещений	№ по плану	Наименование	Площадь, м2	Категория помещений
3.1.1	Внеквартирный коридор	55,59		3.5.4	Гардеробная	5,87	
3.2.1	Лестничная клетка	19,41		3.6.1	Комната	11,94	
3.3.1	Кухня-гостиная	20,32		3.6.2	Комната	15,5	
3.3.2	Кухня-гостиная	23,96		3.6.3	Комната	15	
3.3.3	Кухня-гостиная	23,97		3.6.4	Комната	17,36	
3.3.4	Кухня-гостиная	17,9		3.6.5	Комната	10,13	
3.4.1	Прихожая	17,99		3.6.6	Комната	13,14	
3.4.2	Прихожая	27,56		3.7.1	Санузел	5,51	
3.4.3	Прихожая	20,42		3.7.2	Санузел	7,15	
3.4.4	Прихожая	12,8		3.7.3	Санузел	5,54	
3.5.1	Гардеробная	2,88		3.7.4	Санузел	5,54	
3.5.2	Гардеробная	4,59		3.7.5	Санузел	5,54	
3.5.3	Гардеробная	9,66					

Экспликация помещений (Секция 4)

№ по плану	Наименование	Площадь, м2	Категория помещений	№ по плану	Наименование	Площадь, м2	Категория помещений
4.1.1	Внеквартирный коридор	83,73		4.6.1	Комната	16,29	
4.2.1	Лестничная клетка	19,79		4.6.2	Комната	10,68	
4.3.1	Кухня	12,18		4.6.3	Комната	10,82	
4.3.2	Кухня-гостиная	24,92		4.6.4	Комната	18,23	
4.3.3	Кухня-гостиная	18,85		4.6.5	Комната	20,13	
4.3.4	Кухня-гостиная	20,79		4.6.6	Комната	17,03	
4.4.1	Прихожая	10,44		4.7.1	Санузел	6,78	
4.4.2	Прихожая	11,17		4.7.2	Санузел	2,6	
4.4.3	Прихожая	20,73		4.7.3	Санузел	5,42	
4.4.4	Прихожая	23,67		4.7.4	Санузел	3,67	
4.5.1	Гардеробная	3,09		4.7.5	Санузел	5,42	
4.5.2	Гардеробная	3,41		4.7.6	Санузел	5,43	
4.5.3	Гардеробная	3,18		4.7.7	Санузел	2,66	
4.5.4	Гардеробная	5,79					

Экспликация помещений (Секция 5)

№ по плану	Наименование	Площадь, м2	Категория помещений	№ по плану	Наименование	Площадь, м2	Категория помещений
5.1.1	Внеквартирный коридор	66,06		5.5.3	Гардеробная	4,15	
5.2.1	Лестничная клетка	18,6		5.5.4	Гардеробная	4,15	
5.3.1	Кухня-гостиная	16,91		5.5.5	Гардеробная	5,66	
5.3.2	Кухня	9,78		5.5.6	Гардеробная	5,51	
5.3.3	Кухня-гостиная	16,82		5.6.1	Комната	17,55	
5.3.4	Кухня-гостиная	15,9		5.6.2	Комната	9,96	
5.3.5	Кухня-гостиная	33,03		5.6.3	Комната	11,01	
5.3.6	Кухня-гостиная	26,44		5.6.4	Комната	13,02	
5.4.1	Прихожая	6,07		5.6.5	Комната	10,31	
5.4.2	Прихожая	10,14		5.7.1	Санузел	5,43	
5.4.3	Прихожая	10,82		5.7.2	Санузел	6,78	
5.4.4	Прихожая	10,94		5.7.3	Санузел	5,59	
5.4.5	Прихожая	15,17		5.7.4	Санузел	5,59	
5.4.6	Прихожая	13,36		5.7.5	Санузел	5,42	
5.5.1	Гардеробная	3,93		5.7.6	Санузел	5,42	
5.5.2	Гардеробная	4,17					

Обозначение	Наименование
1BTH126(10.5)	ДИП-34А-04, 1 – Номер ПЖК:Номер СУ, ВТН – Многоадресный код, 1 – Номер шлейфа, 26 – Адрес / Порядковый номер в шлейфе, 10.5 – номер ЭКЛТС
1.1BTK148(12.5)	С2000-ИП-03, 1.1 – Номер ПЖК:Номер СУ, ВТК – Многоадресный код, 1 – Номер шлейфа, 48 – Адрес / Порядковый номер в шлейфе, 12.5 – номер ЭКЛТС
ВТНА	ДИП-34АВТ, извещатель пожарный тепловой оптико-электронный автономный
1BTM1.15	ИПР-513-3АМ, 1.1 – Номер ПЖК:Номер СУ, ВТМ – Многоадресный код, 1 – Номер шлейфа, 15 – Адрес / Порядковый номер в шлейфе
1.1BIAL19	М-24-Д исп.2х1, 1.1 – Номер ПЖК/Номер СУ/Номер усилителя, BIAL – Многоадресный код, 1 – Номер шлейфа, 9 – Адрес / Порядковый номер в шлейфе
1.1BIAS124	Г-24-Д, 1.1 – Номер ПЖК/Номер СУ/Номер усилителя, BIAS – Многоадресный код, 1 – Номер шлейфа, 24 – Адрес / Порядковый номер в шлейфе
1BR2.1	БРИЗ-Т, 1 – Номер СУ, BR – Многоадресный код, 2- номер этажа, 1 – номер на этаже
	Трасса: Межэтажный переход
	ДПЛС
	Линия СОУЭ

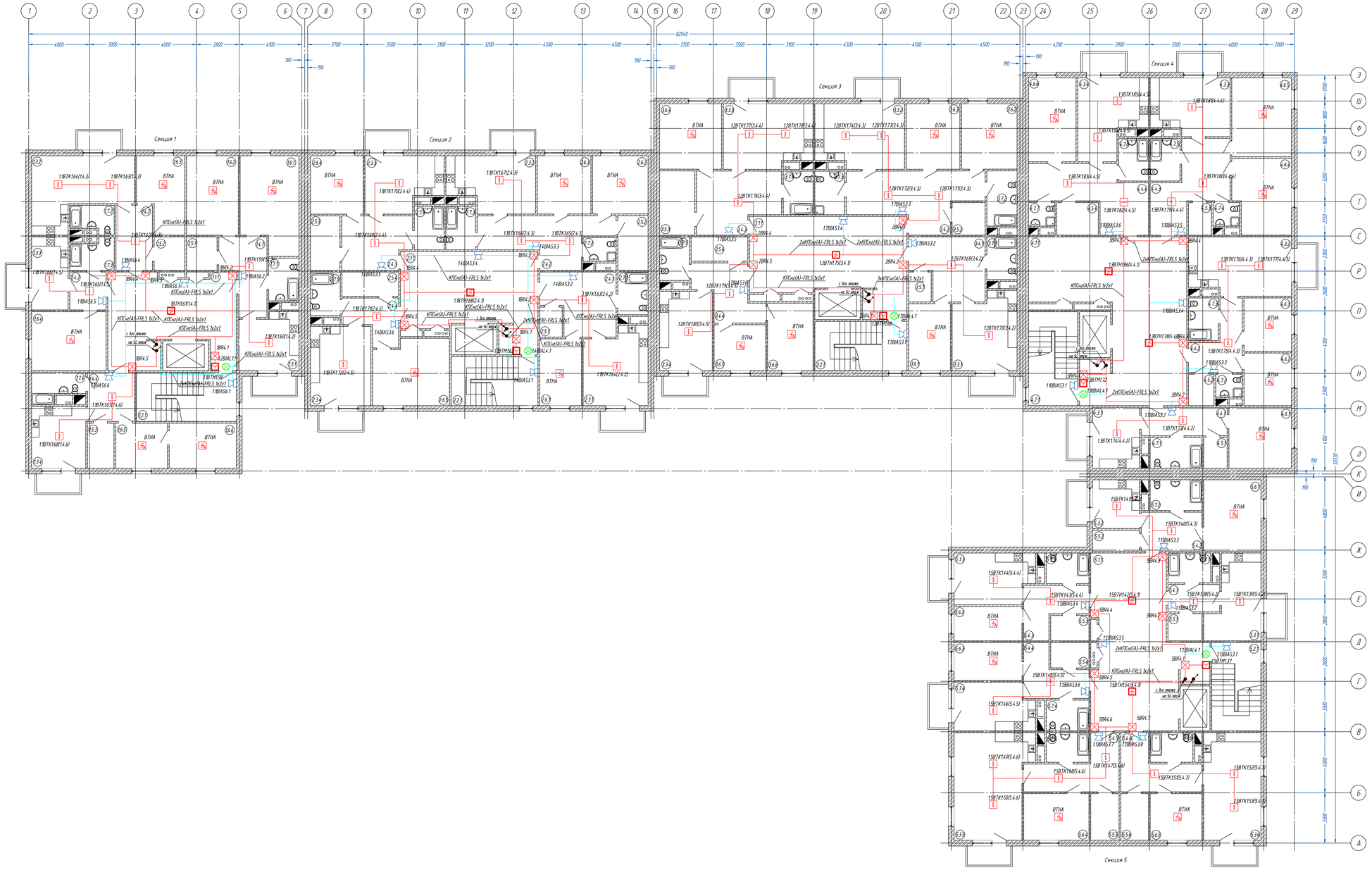

						001.ТПР.07.2026-СПС.СОУЭ	
						Многоквартирный жилой дом (5 этажей)	
Изм.	Кол.уч.	Лист	№ док.	Подпись	Дата		
Разработал						4 этаж	Стадия: ТПР; Лист: 22; Листов: 42
Н. контролер						План расположения оборудования СПС и СОУЭ	АО НВП "Болид"

Формат А1

Согласовано

Взам.инв. №

Подпись и дата

Инв.№ подл.

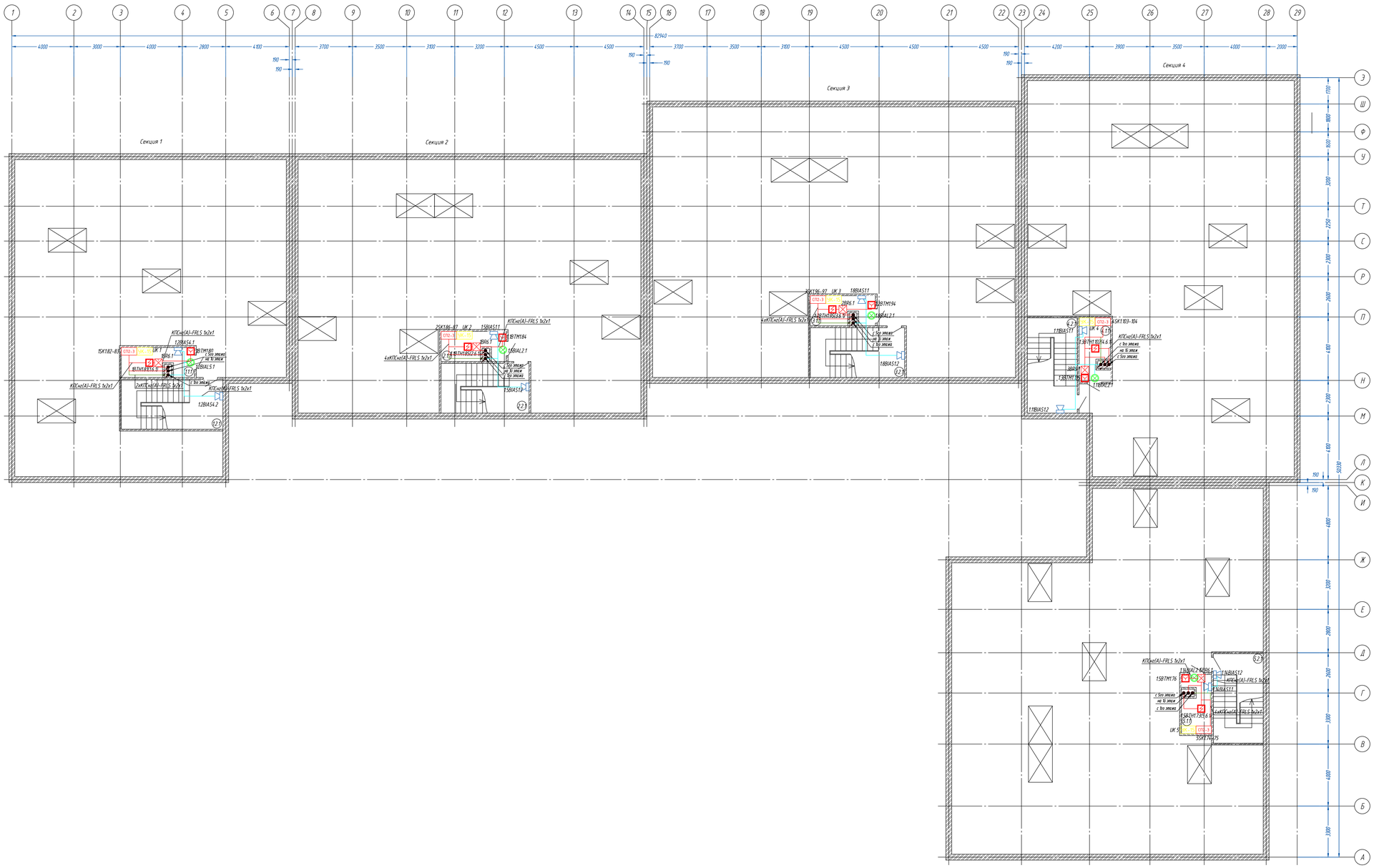
Секция 1
Секция 2
Секция 3
Секция 4
Секция 5
1 2 3 4 5 6 7 8 9 10 11 12 13 14 15 16 17 18 19 20 21 22 23 24 25 26 27 28 29
А Б В Г Д Е Ж И К Л М Н П Р С Т Ч Ф Ш Э
82940
4000 3000 4000 2800 4100 3700 3500 3100 3200 4500 4500 3700 3500 3100 4500 4500 4500 4200 3900 3500 4000 2000
190
2600 2600 3300 4800 2200 2800 4800 2200 2800 3300 4800 3300
50330
15K182-83
1K 1
1BTM1B1
1BTH1E87A1.V
1BIAL1.1
1BIAS4.1
1BIAS4.2
KTKнг(A)-FRLS 5x2x1
2xKTKнг(A)-FRLS 5x2x1
4xKTKнг(A)-FRLS 5x2x1
25K186-87
1BIAS11
1BTM184
1BTH1B0246.V
1BIAL2.1
1BIAS12
1BIAS13
1BTM194
1BTH1B0268.V
1BIAL4.1
1BIAS17
1BIAS18
1BIAS19
1BIAS20
1BIAS21
1BIAS22
1BIAS23
1BIAS24
45K193-104
1BTM176
1BTH1B0246.6
1BIAL27
1BIAS12
1BIAS11
15BTM176
15BTH1B0246.6
(5.1)
UK 5
35K176/75
с 1го этажа
на 15 этаж
с 1го этажа
с 1го этажа
с 1го этажа

Экспликация помещений (Секция 1)

№ по плану	Наименование	Площадь, м2	Категория помещений	№ по плану	Наименование	Площадь, м2	Категория помещений
1.1.1	Коридор	104,82		1.3.10	Кладовая	4,74	
1.2.1	Лестничная клетка	21,08		1.3.11	Кладовая	5,07	
1.3.1	Кладовая	8,46		1.3.12	Кладовая	5,39	
1.3.2	Кладовая	8,5		1.3.13	Кладовая	5,45	
1.3.3	Кладовая	7,69		1.3.14	Кладовая	3,55	
1.3.4	Кладовая	8,34		1.3.15	Кладовая	3,69	
1.3.5	Кладовая	7,74		1.4.1	Электрощитовая	8,38	
1.3.6	Кладовая	6,51		1.5.1	Насосная	19,27	Д
1.3.7	Кладовая	5,61		1.6.1	Узел связи	6,17	
1.3.8	Кладовая	4,31		1.7.1	Подсобное помещение	55	
1.3.9	Кладовая	5,02					

Экспликация помещений (Секция 2)

№ по плану	Наименование	Площадь, м2	Категория помещений	№ по плану	Наименование	Площадь, м2	Категория помещений
2.1.1	Коридор	140,61		2.3.13	Кладовая	5,31	
2.2.1	Лестничная клетка	18,26		2.3.14	Кладовая	7,71	
2.3.1	Кладовая	7,16		2.3.15	Кладовая	6,29	
2.3.2	Кладовая	8,69		2.3.16	Кладовая	6,62	
2.3.3	Кладовая	6,71		2.3.17	Кладовая	5,57	
2.3.4	Кладовая	7,71		2.3.18	Кладовая	5,36	
2.3.5	Кладовая	6,84		2.3.19	Кладовая	3,84	
2.3.6	Кладовая	7,17		2.4.1	Электрощитовая	6,16	
2.3.7	Кладовая	7,28		2.5.1	Насосная	10,66	Д
2.3.8	Кладовая	5,55		2.6.1	Узел связи	8,8	
2.3.9	Кладовая	5,27		2.7.1	Подсобное помещение	9,32	
2.3.10	Кладовая	6,62		2.7.2	Подсобное помещение	9,31	
2.3.11	Кладовая	5,17		2.7.3	Подсобное помещение	4,8	
2.3.12	Кладовая	5,95					

Экспликация помещенийй (Секция 3)

№ по плану	Наименование	Площадь, м2	Категория помещений	№ по плану	Наименование	Площадь, м2	Категория помещений
3.1.1	Коридор	152,26		3.3.14	Кладовая	4,93	
3.2.1	Лестничная клетка	19,6		3.3.15	Кладовая	6,29	
3.3.1	Кладовая	7,16		3.3.16	Кладовая	5,24	
3.3.2	Кладовая	8,69		3.3.17	Кладовая	6,29	
3.3.3	Кладовая	6,71		3.3.18	Кладовая	6,62	
3.3.4	Кладовая	6,53		3.3.19	Кладовая	5,57	
3.3.5	Кладовая	7,09		3.3.20	Кладовая	5,65	
3.3.6	Кладовая	6,77		3.3.21	Кладовая	4,59	
3.3.7	Кладовая	13,39		3.4.1	Электрощитовая	12,91	
3.3.8	Кладовая	6,79		3.5.1	Насосная	14,26	Д
3.3.9	Кладовая	11,64		3.6.1	Узел связи	9,32	
3.3.10	Кладовая	5,4		3.7.1	Подсобное помещение	3,29	
3.3.11	Кладовая	9,25		3.7.2	Подсобное помещение	7,92	
3.3.12	Кладовая	4,9		3.7.3	Подсобное помещение	9,95	
3.3.13	Кладовая	4,35					

Экспликация помещений (Секция 4)

№ по плану	Наименование	Площадь, м2	Категория помещений	№ по плану	Наименование	Площадь, м2	Категория помещений
4.1.1	Коридор	186,24		4.3.14	Кладовая	5,48	
4.2.1	Лестничная клетка	19,79		4.3.15	Кладовая	5,73	
4.3.1	Кладовая	6,25		4.3.16	Кладовая	3,82	
4.3.2	Кладовая	6,2		4.3.17	Кладовая	5,15	
4.3.3	Кладовая	7,51		4.3.18	Кладовая	5,23	
4.3.4	Кладовая	7,58		4.3.19	Кладовая	3,74	
4.3.5	Кладовая	10,41		4.3.20	Кладовая	4,07	
4.3.6	Кладовая	7,81		4.3.21	Кладовая	3,72	
4.3.7	Кладовая	6,98		4.4.1	Электрощитовая	9,54	
4.3.8	Кладовая	7,9		4.5.1	Насосная	13,2	Д
4.3.9	Кладовая	7,71		4.6.1	Узел связи	5,84	
4.3.10	Кладовая	7,56		4.7.1	Подсобное помещение	10,98	
4.3.11	Кладовая	6,44		4.7.2	Подсобное помещение	3,27	
4.3.12	Кладовая	6		4.7.3	Подсобное помещение	3,91	
4.3.13	Кладовая	6,69					

Экспликация помещений (Секция 5)

№ по плану	Наименование	Площадь, м2	Категория помещений	№ по плану	Наименование	Площадь, м2	Категория помещений
5.1.1	Коридор	145,34		5.3.14	Кладовая	7,21	
5.2.1	Лестничная клетка	18,92		5.3.15	Кладовая	7,19	
5.3.1	Кладовая	8,3		5.3.16	Кладовая	5,69	
5.3.2	Кладовая	8,45		5.3.17	Кладовая	6,97	
5.3.3	Кладовая	6,83		5.3.18	Кладовая	6,42	
5.3.4	Кладовая	7,04		5.3.19	Кладовая	7,7	
5.3.5	Кладовая	7,12		5.3.20	Кладовая	7,15	
5.3.6	Кладовая	7,31		5.3.21	Кладовая	6,87	
5.3.7	Кладовая	8,95		5.3.22	Кладовая	6,92	
5.3.8	Кладовая	7,42		5.4.1	Электрощитовая	9,1	
5.3.9	Кладовая	5,47		5.5.1	Насосная	18,43	Д
5.3.10	Кладовая	9,49		5.6.1	Узел связи	6,15	
5.3.11	Кладовая	8,38		5.7.1	Подсобное помещение	9,99	
5.3.12	Кладовая	6,29		5.7.2	Подсобное помещение	12,81	
5.3.13	Кладовая	7,18		5.7.3	Подсобное помещение	11,75	

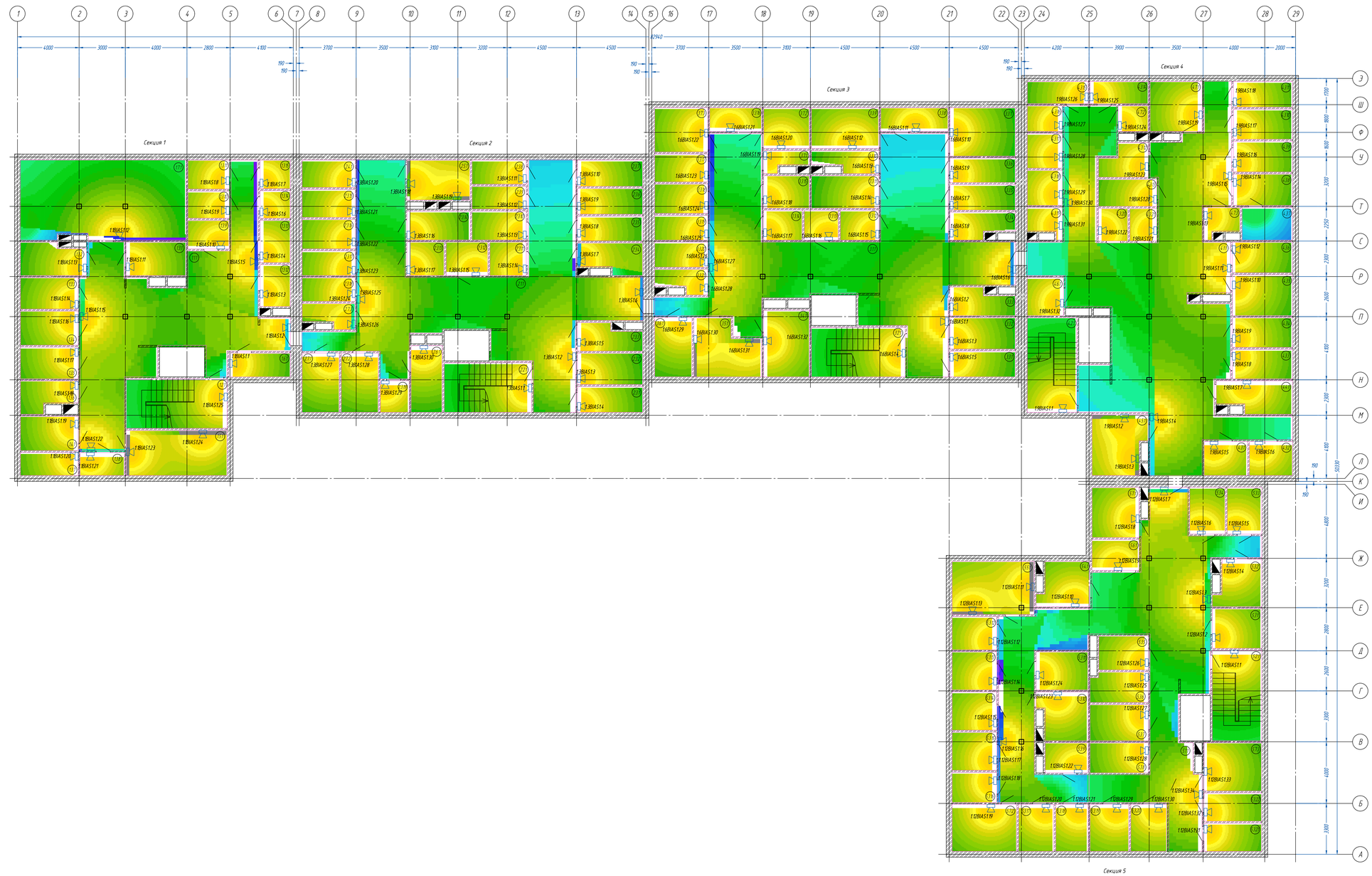

Легенда уровней звука

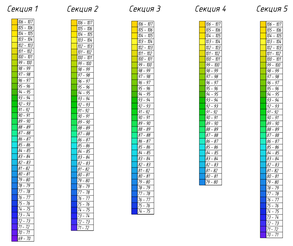

						001.ТПР.07.2026-СПС.СОЗ	
						Многоквартирный жилой дом (5 этажей)	
Изм.	Кол.уч.	Лист	N док.	Подпись	Дата		
Разработал						Подвал	Стадия: ТПР; Лист: 25; Листов: 42
Н. контролер						Карта уровней звука СОЗ	АО НВП "Болид"

Инв.№ подл. | Подпись и дата | Взам.инв.№ | Согласовано

Формат А0

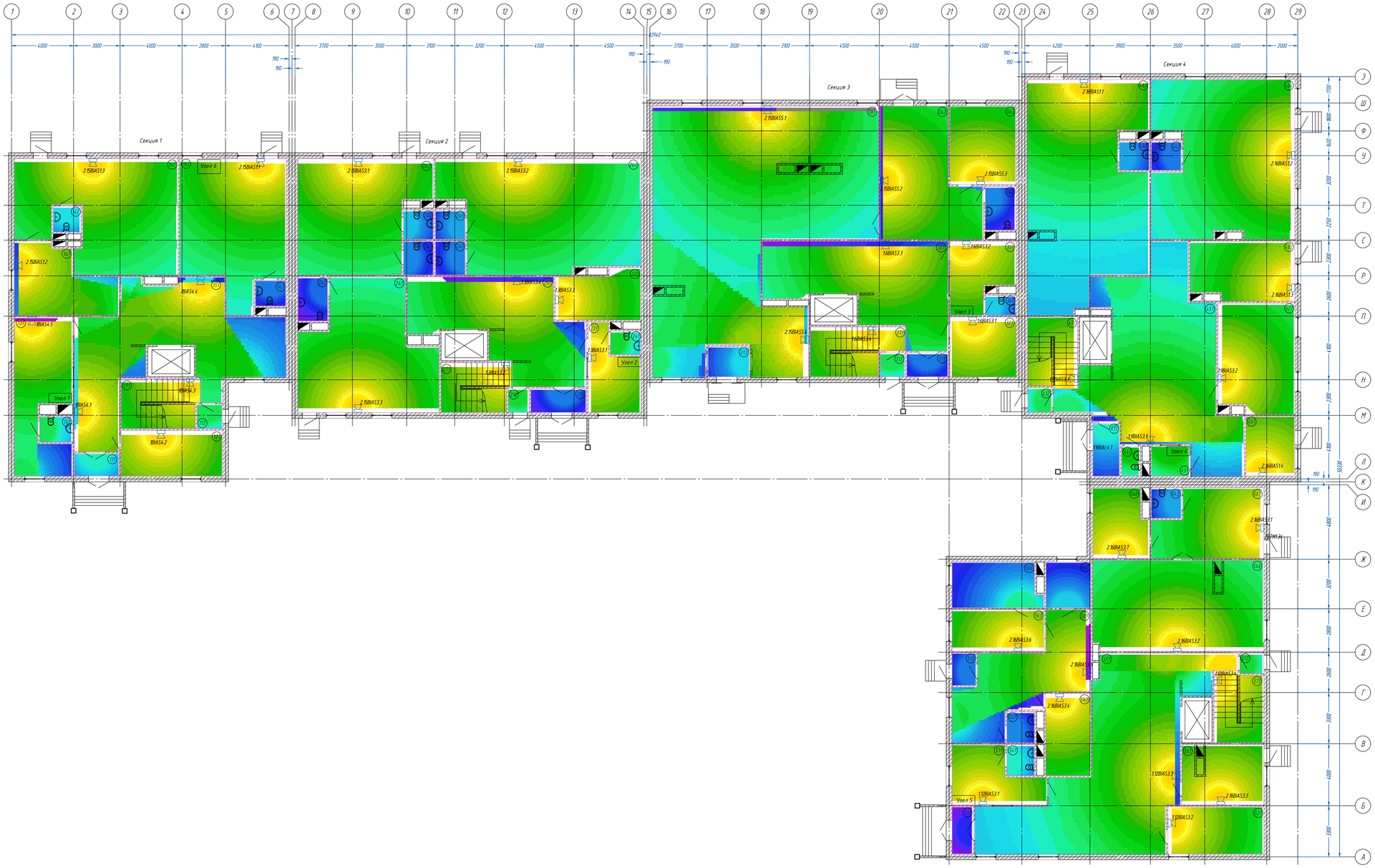

Экспликация помещений (Секция 1)

№ по плану	Наименование	Площадь, м2	Категория помещений	№ по плану	Наименование	Площадь, м2	Категория помещений
1.1.1	Тамбур	4,21		1.4.3	Санузел	3,28	
1.1.2	Тамбур	2,55		1.5.1	Коридор	77,95	
1.2.1	Колясочная	19,27		1.6.1	БКФН	24,71	
1.3.1	Помещение консьержа	32,48		1.6.2	БКФН	65,34	
1.4.1	Санузел	3,55		1.6.3	БКФН	56,44	
1.4.2	Санузел	2,96		1.7.1	Лестничная клетка	16,01	

Экспликация помещений (Секция 2)

№ по плану	Наименование	Площадь, м2	Категория помещений	№ по плану	Наименование	Площадь, м2	Категория помещений
2.1.1	Тамбур	5,53		2.4.5	Санузел	3,67	
2.1.2	Тамбур	2,06		2.4.5	Санузел	4,24	
2.2.1	Колясочная	16,63		2.5.1	Коридор	51,95	
2.3.1	Помещение консьержа	15,23		2.6.1	БКФН	62,61	
2.4.1	Санузел	3,01		2.6.2	БКФН	55,51	
2.4.2	Санузел	5,54		2.6.3	БКФН	86,68	
2.4.3	Санузел	4,24		2.7.1	Лестничная клетка	16,04	
2.4.4	Санузел	3,67					

Экспликация помещений (Секция 3)

№ по плану	Наименование	Площадь, м2	Категория помещений	№ по плану	Наименование	Площадь, м2	Категория помещений
3.1.1	Тамбур	4,13		3.4.2	Санузел	5,58	
3.1.2	Тамбур	2,46		3.5.1	Коридор	57,6	
3.1.3	Тамбур	5,24		3.6.1	БКФН	194,54	
3.2.1	Колясочная	16,36		3.6.2	БКФН	45,44	
3.3.1	Помещение консьержа	16,15		3.6.3	БКФН	21,52	
3.4.1	Санузел	2,53		3.7.1	Лестничная клетка	16,84	

Экспликация помещений (Секция 4)

№ по плану	Наименование	Площадь, м2	Категория помещений	№ по плану	Наименование	Площадь, м2	Категория помещений
4.1.1	Тамбур	5,88		4.5.1	Коридор	96,33	
4.1.2	Тамбур	2,49		4.6.1	БКФН	12,12	
4.2.1	Колясочная	34,36		4.6.2	БКФН	24,92	
4.3.1	Помещение консьержа	4,84		4.6.3	БКФН	103,08	
4.4.1	Санузел	2,33		4.6.4	БКФН	88,5	
4.4.2	Санузел	3,67		4.7.1	Лестничная клетка	14,55	
4.4.3	Санузел	3,67					

Экспликация помещений (Секция 5)

№ по плану	Наименование	Площадь, м2	Категория помещений	№ по плану	Наименование	Площадь, м2	Категория помещений
5.1.1	Тамбур	4,19		5.6.2	БКФН	15,37	
5.1.2	Тамбур	2,04		5.6.3	БКФН	15,9	
5.1.3	Тамбур	3,25		5.6.4	БКФН	8,54	
5.2.1	Колясочная	18,85		5.6.5	БКФН	16,23	
5.3.1	Помещение консьержа	17,97		5.6.6	БКФН	64,55	
5.4.1	Санузел	3,61		5.6.7	БКФН	28,69	
5.4.2	Санузел	3,61		5.6.8	БКФН	15,38	
5.4.3	Санузел	3,81		5.6.9	БКФН	40,8	
5.5.1	Коридор	105,18		5.7.1	Лестничная клетка	14,47	
5.6.1	БКФН	20,48					

Легенда уровней звука

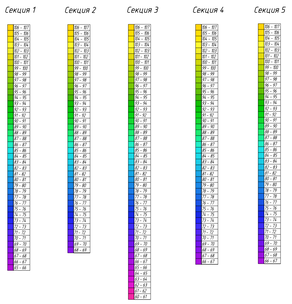

Изм.	Кол.уч.	Лист	N док.	Подпись	Дата
Разработал					
Н.контролер					

001.ТПР.07.2026-СПС.СОУЭ

Многоквартирный жилой дом (5 этажей)

1 этаж

Стадия	Лист	Листов
ТПР	26	42

Карта уровней звука СОУЭ

АО НВП "Болид"

Инв.№ подл. | Подпись и дата | Взамен инв.№ | Согласовано

Формат А3

Экспликация помещений (Секция 1)

№ по плану	Наименование	Площадь, м2	Категория помещений	№ по плану	Наименование	Площадь, м2	Категория помещений
1.1.1	Внеквартирный коридор	45,98		1.5.3	Гардеробная	5,08	
1.2.1	Лестничная клетка	21,08		1.6.1	Комната	22,78	
1.3.1	Кухня-гостиная	15,5		1.6.2	Комната	17,67	
1.3.2	Кухня-гостиная	26,08		1.6.3	Комната	14,03	
1.3.3	Кухня-гостиная	11,4		1.6.4	Комната	18,78	
1.3.4	Кухня-гостиная	14,31		1.6.5	Комната	9,96	
1.4.1	Прихожая	12,7		1.6.6	Комната	12,93	
1.4.2	Прихожая	10,12		1.7.1	Санузел	5,52	
1.4.3	Прихожая	5,89		1.7.2	Санузел	5,66	
1.4.4	Прихожая	9,92		1.7.3	Санузел	6,35	
1.5.1	Гардеробная	4,36		1.7.4	Санузел	7,55	
1.5.2	Гардеробная	4,35					

Экспликация помещений (Секция 2)

№ по плану	Наименование	Площадь, м2	Категория помещений	№ по плану	Наименование	Площадь, м2	Категория помещений
2.1.1	Внеквартирный коридор	48,69		2.5.3	Гардеробная	6,85	
2.2.1	Лестничная клетка	18,26		2.5.4	Гардеробная	5,86	
2.3.1	Кухня	20,32		2.6.1	Комната	11,94	
2.3.2	Кухня	19,92		2.6.2	Комната	13,8	
2.3.3	Кухня	17,28		2.6.3	Комната	13,36	
2.3.4	Кухня-гостиная	20,46		2.6.4	Комната	13,19	
2.4.1	Прихожая	17,99		2.6.5	Комната	20,86	
2.4.2	Прихожая	21,83		2.7.1	Санузел	5,52	
2.4.3	Прихожая	15,29		2.7.2	Санузел	4,59	
2.4.4	Прихожая	9,06		2.7.3	Санузел	5,54	
2.5.1	Гардеробная	2,88		2.7.4	Санузел	5,54	
2.5.2	Гардеробная	7,07		2.7.5	Санузел	5,54	

Экспликация помещений (Секция 3)

№ по плану	Наименование	Площадь, м2	Категория помещений	№ по плану	Наименование	Площадь, м2	Категория помещений
3.1.1	Внеквартирный коридор	55,59		3.5.4	Гардеробная	5,87	
3.2.1	Лестничная клетка	19,41		3.6.1	Комната	11,94	
3.3.1	Кухня-гостиная	20,32		3.6.2	Комната	15,5	
3.3.2	Кухня-гостиная	23,96		3.6.3	Комната	15	
3.3.3	Кухня-гостиная	23,97		3.6.4	Комната	17,36	
3.3.4	Кухня-гостиная	17,9		3.6.5	Комната	10,13	
3.4.1	Прихожая	17,99		3.6.6	Комната	13,14	
3.4.2	Прихожая	27,56		3.7.1	Санузел	5,51	
3.4.3	Прихожая	20,42		3.7.2	Санузел	7,15	
3.4.4	Прихожая	12,8		3.7.3	Санузел	5,54	
3.5.1	Гардеробная	2,88		3.7.4	Санузел	5,54	
3.5.2	Гардеробная	4,59		3.7.5	Санузел	5,54	
3.5.3	Гардеробная	9,66					

Экспликация помещений (Секция 4)

№ по плану	Наименование	Площадь, м2	Категория помещений	№ по плану	Наименование	Площадь, м2	Категория помещений
4.1.1	Внеквартирный коридор	83,73		4.6.1	Комната	16,29	
4.2.1	Лестничная клетка	19,79		4.6.2	Комната	10,68	
4.3.1	Кухня	12,18		4.6.3	Комната	10,82	
4.3.2	Кухня-гостиная	24,92		4.6.4	Комната	18,23	
4.3.3	Кухня-гостиная	18,85		4.6.5	Комната	20,13	
4.3.4	Кухня-гостиная	20,79		4.6.6	Комната	17,03	
4.4.1	Прихожая	10,44		4.7.1	Санузел	6,78	
4.4.2	Прихожая	11,17		4.7.2	Санузел	2,6	
4.4.3	Прихожая	20,73		4.7.3	Санузел	5,42	
4.4.4	Прихожая	23,67		4.7.4	Санузел	3,67	
4.5.1	Гардеробная	3,09		4.7.5	Санузел	5,42	
4.5.2	Гардеробная	3,41		4.7.6	Санузел	5,43	
4.5.3	Гардеробная	3,18		4.7.7	Санузел	2,66	
4.5.4	Гардеробная	5,79					

Экспликация помещений (Секция 5)

№ по плану	Наименование	Площадь, м2	Категория помещений	№ по плану	Наименование	Площадь, м2	Категория помещений
5.1.1	Внеквартирный коридор	66,06		5.5.3	Гардеробная	4,15	
5.2.1	Лестничная клетка	18,6		5.5.4	Гардеробная	4,15	
5.3.1	Кухня-гостиная	16,91		5.5.5	Гардеробная	5,66	
5.3.2	Кухня	9,78		5.5.6	Гардеробная	5,51	
5.3.3	Кухня-гостиная	16,82		5.6.1	Комната	17,55	
5.3.4	Кухня-гостиная	15,9		5.6.2	Комната	9,96	
5.3.5	Кухня-гостиная	33,03		5.6.3	Комната	11,01	
5.3.6	Кухня-гостиная	26,44		5.6.4	Комната	13,02	
5.4.1	Прихожая	6,07		5.6.5	Комната	10,31	
5.4.2	Прихожая	10,14		5.7.1	Санузел	5,43	
5.4.3	Прихожая	10,82		5.7.2	Санузел	6,78	
5.4.4	Прихожая	10,94		5.7.3	Санузел	5,59	
5.4.5	Прихожая	15,17		5.7.4	Санузел	5,59	
5.4.6	Прихожая	13,36		5.7.5	Санузел	5,42	
5.5.1	Гардеробная	3,93		5.7.6	Санузел	5,42	
5.5.2	Гардеробная	4,17					

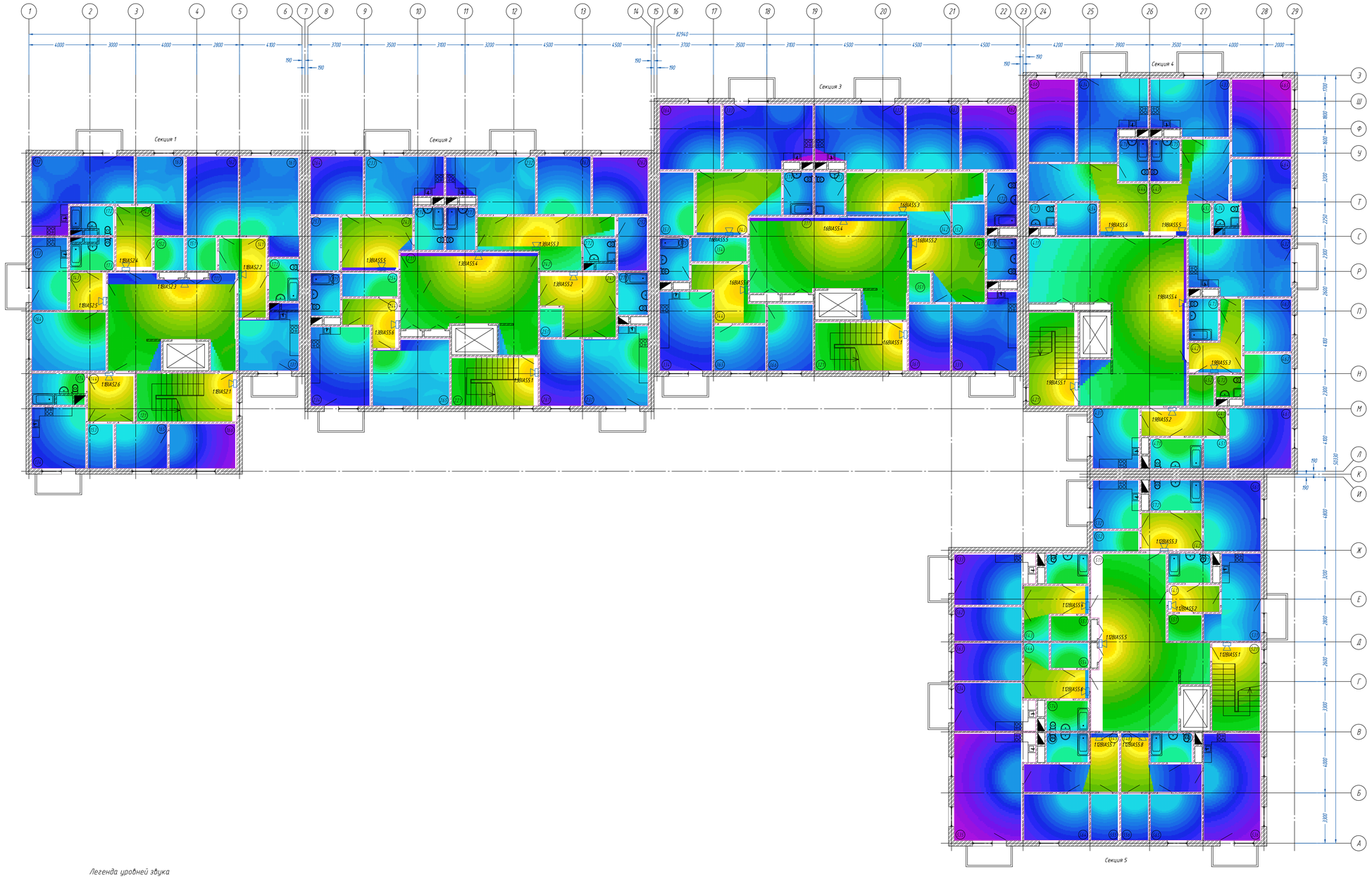

Легенда уровней звука

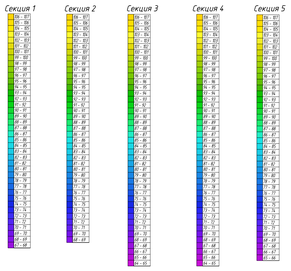

Изм.	Кол.уч.	Лист	N док.	Подпись	Дата
Разработал					
Н.контролер					

001.ТПР.07.2026-СПС.СОУЗ

Многоквартирный жилой дом (5 этажей)

Стадия	Лист	Листов
ТПР	27	42

2 этаж

Карта уровней звука СОУЗ

АО НВП "Болид"

Согласовано

Взамен. №

Подпись и дата

Инв.№ подл.

Формат А3

Экспликация помещений (Секция 1)

№ по плану	Наименование	Площадь, м2	Категория помещений	№ по плану	Наименование	Площадь, м2	Категория помещений
1.1.1	Внеквартирный коридор	45,98		1.5.3	Гардеробная	5,08	
1.2.1	Лестничная клетка	21,08		1.6.1	Комната	22,78	
1.3.1	Кухня-гостиная	15,5		1.6.2	Комната	17,67	
1.3.2	Кухня-гостиная	26,08		1.6.3	Комната	14,03	
1.3.3	Кухня-гостиная	11,4		1.6.4	Комната	18,78	
1.3.4	Кухня-гостиная	14,31		1.6.5	Комната	9,96	
1.4.1	Прихожая	12,7		1.6.6	Комната	12,93	
1.4.2	Прихожая	10,12		1.7.1	Санузел	5,52	
1.4.3	Прихожая	5,89		1.7.2	Санузел	5,66	
1.4.4	Прихожая	9,92		1.7.3	Санузел	6,35	
1.5.1	Гардеробная	4,36		1.7.4	Санузел	7,55	
1.5.2	Гардеробная	4,35					

Экспликация помещений (Секция 2)

№ по плану	Наименование	Площадь, м2	Категория помещений	№ по плану	Наименование	Площадь, м2	Категория помещений
2.1.1	Внеквартирный коридор	48,69		2.5.3	Гардеробная	6,85	
2.2.1	Лестничная клетка	18,26		2.5.4	Гардеробная	5,86	
2.3.1	Кухня	20,32		2.6.1	Комната	11,94	
2.3.2	Кухня	19,92		2.6.2	Комната	13,8	
2.3.3	Кухня	17,28		2.6.3	Комната	13,36	
2.3.4	Кухня-гостиная	20,46		2.6.4	Комната	13,19	
2.4.1	Прихожая	17,99		2.6.5	Комната	20,86	
2.4.2	Прихожая	21,83		2.7.1	Санузел	5,52	
2.4.3	Прихожая	15,29		2.7.2	Санузел	4,59	
2.4.4	Прихожая	9,06		2.7.3	Санузел	5,54	
2.5.1	Гардеробная	2,88		2.7.4	Санузел	5,54	
2.5.2	Гардеробная	7,07		2.7.5	Санузел	5,54	

Экспликация помещений (Секция 3)

№ по плану	Наименование	Площадь, м2	Категория помещений	№ по плану	Наименование	Площадь, м2	Категория помещений
3.1.1	Внеквартирный коридор	55,59		3.5.4	Гардеробная	5,87	
3.2.1	Лестничная клетка	19,41		3.6.1	Комната	11,94	
3.3.1	Кухня-гостиная	20,32		3.6.2	Комната	15,5	
3.3.2	Кухня-гостиная	23,96		3.6.3	Комната	15	
3.3.3	Кухня-гостиная	23,97		3.6.4	Комната	17,36	
3.3.4	Кухня-гостиная	17,9		3.6.5	Комната	10,13	
3.4.1	Прихожая	17,99		3.6.6	Комната	13,14	
3.4.2	Прихожая	27,56		3.7.1	Санузел	5,51	
3.4.3	Прихожая	20,42		3.7.2	Санузел	7,15	
3.4.4	Прихожая	12,8		3.7.3	Санузел	5,54	
3.5.1	Гардеробная	2,88		3.7.4	Санузел	5,54	
3.5.2	Гардеробная	4,59		3.7.5	Санузел	5,54	
3.5.3	Гардеробная	9,66					

Экспликация помещений (Секция 4)

№ по плану	Наименование	Площадь, м2	Категория помещений	№ по плану	Наименование	Площадь, м2	Категория помещений
4.1.1	Внеквартирный коридор	83,73		4.6.1	Комната	16,29	
4.2.1	Лестничная клетка	19,79		4.6.2	Комната	10,68	
4.3.1	Кухня	12,18		4.6.3	Комната	10,82	
4.3.2	Кухня-гостиная	24,92		4.6.4	Комната	18,23	
4.3.3	Кухня-гостиная	18,85		4.6.5	Комната	20,13	
4.3.4	Кухня-гостиная	20,79		4.6.6	Комната	17,03	
4.4.1	Прихожая	10,44		4.7.1	Санузел	6,78	
4.4.2	Прихожая	11,17		4.7.2	Санузел	2,6	
4.4.3	Прихожая	20,73		4.7.3	Санузел	5,42	
4.4.4	Прихожая	23,67		4.7.4	Санузел	3,67	
4.5.1	Гардеробная	3,09		4.7.5	Санузел	5,42	
4.5.2	Гардеробная	3,41		4.7.6	Санузел	5,43	
4.5.3	Гардеробная	3,18		4.7.7	Санузел	2,66	
4.5.4	Гардеробная	5,79					

Экспликация помещений (Секция 5)

№ по плану	Наименование	Площадь, м2	Категория помещений	№ по плану	Наименование	Площадь, м2	Категория помещений
5.1.1	Внеквартирный коридор	66,06		5.5.3	Гардеробная	4,15	
5.2.1	Лестничная клетка	18,6		5.5.4	Гардеробная	4,15	
5.3.1	Кухня-гостиная	16,91		5.5.5	Гардеробная	5,66	
5.3.2	Кухня	9,78		5.5.6	Гардеробная	5,51	
5.3.3	Кухня-гостиная	16,82		5.6.1	Комната	17,55	
5.3.4	Кухня-гостиная	15,9		5.6.2	Комната	9,96	
5.3.5	Кухня-гостиная	33,03		5.6.3	Комната	11,01	
5.3.6	Кухня-гостиная	26,44		5.6.4	Комната	13,02	
5.4.1	Прихожая	6,07		5.6.5	Комната	10,31	
5.4.2	Прихожая	10,14		5.7.1	Санузел	5,43	
5.4.3	Прихожая	10,82		5.7.2	Санузел	6,78	
5.4.4	Прихожая	10,94		5.7.3	Санузел	5,59	
5.4.5	Прихожая	15,17		5.7.4	Санузел	5,59	
5.4.6	Прихожая	13,36		5.7.5	Санузел	5,42	
5.5.1	Гардеробная	3,93		5.7.6	Санузел	5,42	
5.5.2	Гардеробная	4,17					

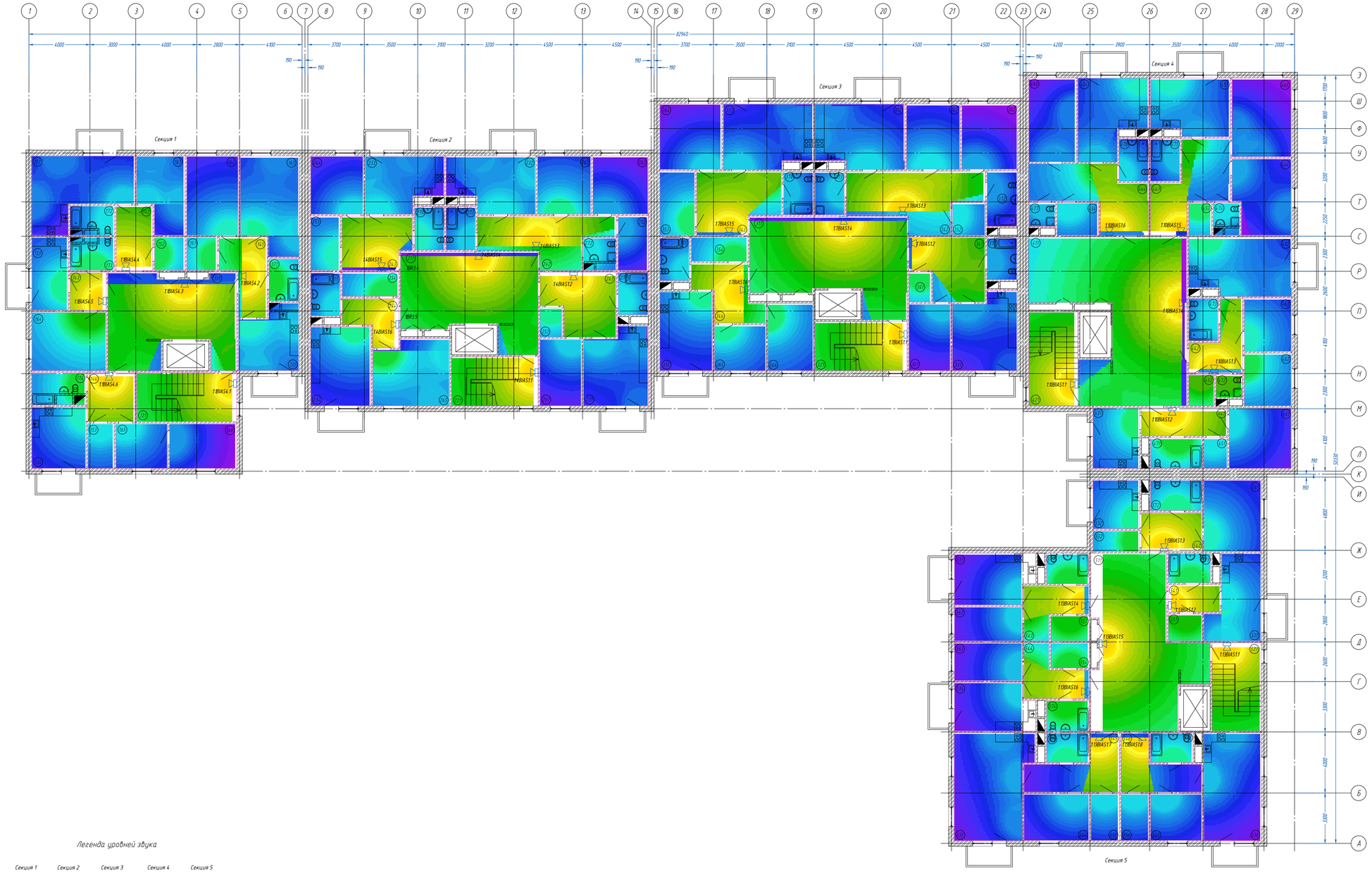

Легенда уровней звука

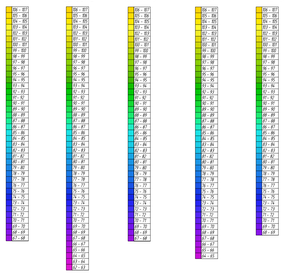

Согласовано			
Взам.инв.№			
Подпись и дата			
Инв.№ подл.			

							001.ТПР.07.2026-СПС.СОЮЗ
							Многоквартирный жилой дом (5 этажей)
Изм.	Кол.уч.	Лист	N док.	Подпись	Дата		
Разработал						3 этаж	Стадия: ТПР; Лист: 28; Листов: 42
Н. контролер						Карта уровней звука СОЮЗ	АО НВП "Болид"

Формат А0

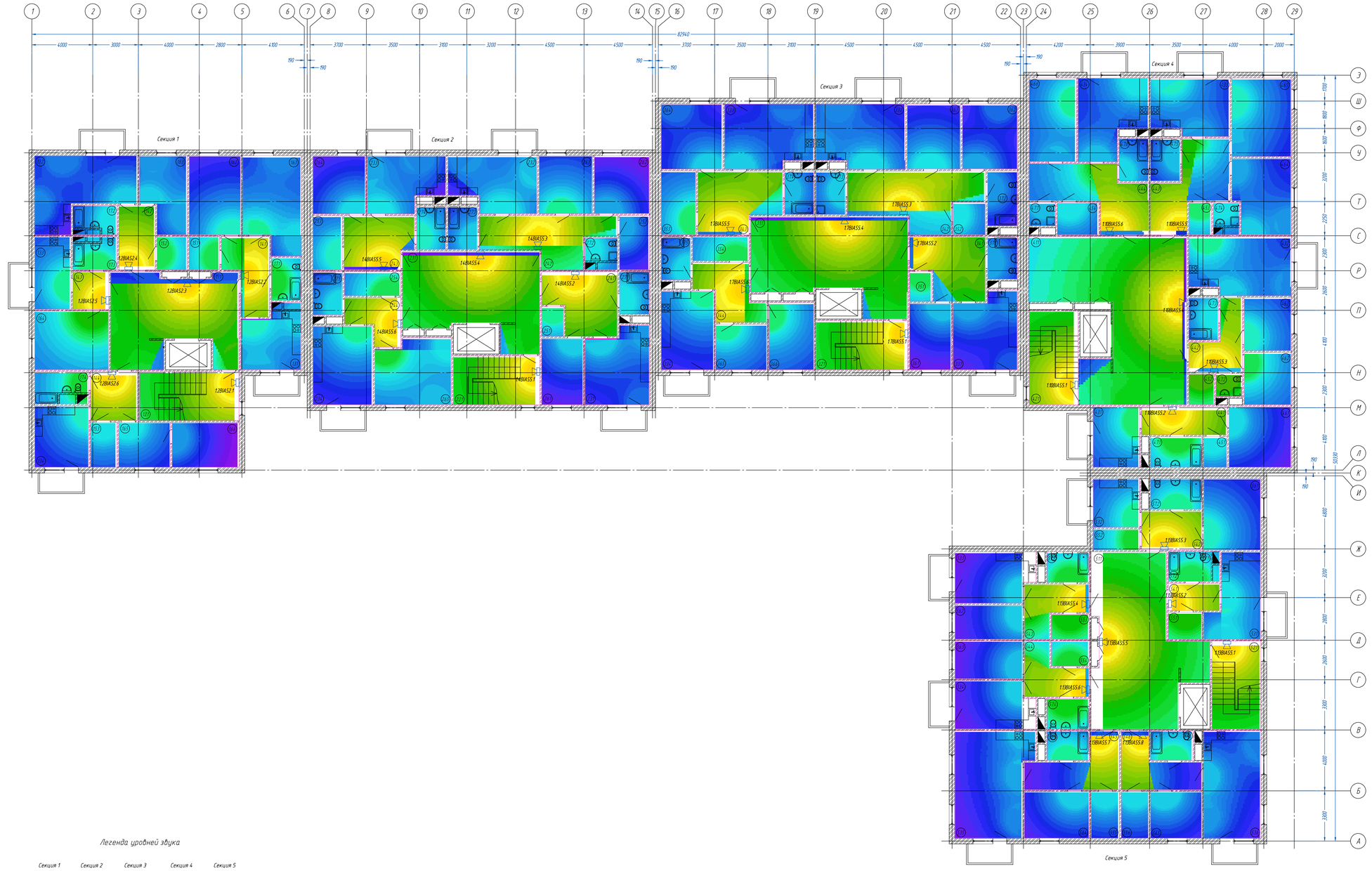

Легенда уровней звука

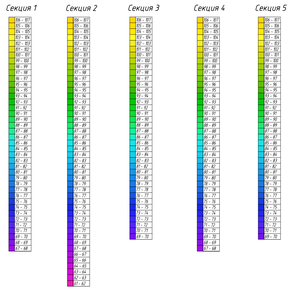

Экспликация помещений (Секция 1)

№ по плану	Наименование	Площадь, м2	Категория помещений	№ по плану	Наименование	Площадь, м2	Категория помещений
1.1.1	Внеквартирный коридор	45,98		1.5.3	Гардеробная	5,08	
1.2.1	Лестничная клетка	21,08		1.6.1	Комната	22,78	
1.3.1	Кухня-гостиная	15,5		1.6.2	Комната	17,67	
1.3.2	Кухня-гостиная	26,08		1.6.3	Комната	14,03	
1.3.3	Кухня-гостиная	11,4		1.6.4	Комната	18,78	
1.3.4	Кухня-гостиная	14,31		1.6.5	Комната	9,96	
1.4.1	Прихожая	12,7		1.6.6	Комната	12,93	
1.4.2	Прихожая	10,12		1.7.1	Санузел	5,52	
1.4.3	Прихожая	5,89		1.7.2	Санузел	5,66	
1.4.4	Прихожая	9,92		1.7.3	Санузел	6,35	
1.5.1	Гардеробная	4,36		1.7.4	Санузел	7,55	
1.5.2	Гардеробная	4,35					

Экспликация помещений (Секция 2)

№ по плану	Наименование	Площадь, м2	Категория помещений	№ по плану	Наименование	Площадь, м2	Категория помещений
2.1.1	Внеквартирный коридор	48,69		2.5.3	Гардеробная	6,85	
2.2.1	Лестничная клетка	18,26		2.5.4	Гардеробная	5,86	
2.3.1	Кухня	20,32		2.6.1	Комната	11,94	
2.3.2	Кухня	19,92		2.6.2	Комната	13,8	
2.3.3	Кухня	17,28		2.6.3	Комната	13,36	
2.3.4	Кухня-гостиная	20,46		2.6.4	Комната	13,19	
2.4.1	Прихожая	17,99		2.6.5	Комната	20,86	
2.4.2	Прихожая	21,83		2.7.1	Санузел	5,52	
2.4.3	Прихожая	15,29		2.7.2	Санузел	4,59	
2.4.4	Прихожая	9,06		2.7.3	Санузел	5,54	
2.5.1	Гардеробная	2,88		2.7.4	Санузел	5,54	
2.5.2	Гардеробная	7,07		2.7.5	Санузел	5,54	

Экспликация помещений (Секция 3)

№ по плану	Наименование	Площадь, м2	Категория помещений	№ по плану	Наименование	Площадь, м2	Категория помещений
3.1.1	Внеквартирный коридор	55,59		3.5.4	Гардеробная	5,87	
3.2.1	Лестничная клетка	19,41		3.6.1	Комната	11,94	
3.3.1	Кухня-гостиная	20,32		3.6.2	Комната	15,5	
3.3.2	Кухня-гостиная	23,96		3.6.3	Комната	15	
3.3.3	Кухня-гостиная	23,97		3.6.4	Комната	17,36	
3.3.4	Кухня-гостиная	17,9		3.6.5	Комната	10,13	
3.4.1	Прихожая	17,99		3.6.6	Комната	13,14	
3.4.2	Прихожая	27,56		3.7.1	Санузел	5,51	
3.4.3	Прихожая	20,42		3.7.2	Санузел	7,15	
3.4.4	Прихожая	12,8		3.7.3	Санузел	5,54	
3.5.1	Гардеробная	2,88		3.7.4	Санузел	5,54	
3.5.2	Гардеробная	4,59		3.7.5	Санузел	5,54	
3.5.3	Гардеробная	9,66					

Экспликация помещений (Секция 4)

№ по плану	Наименование	Площадь, м2	Категория помещений	№ по плану	Наименование	Площадь, м2	Категория помещений
4.1.1	Внеквартирный коридор	83,73		4.6.1	Комната	16,29	
4.2.1	Лестничная клетка	19,79		4.6.2	Комната	10,68	
4.3.1	Кухня	12,18		4.6.3	Комната	10,82	
4.3.2	Кухня-гостиная	24,92		4.6.4	Комната	18,23	
4.3.3	Кухня-гостиная	18,85		4.6.5	Комната	20,13	
4.3.4	Кухня-гостиная	20,79		4.6.6	Комната	17,03	
4.4.1	Прихожая	10,44		4.7.1	Санузел	6,78	
4.4.2	Прихожая	11,17		4.7.2	Санузел	2,6	
4.4.3	Прихожая	20,73		4.7.3	Санузел	5,42	
4.4.4	Прихожая	23,67		4.7.4	Санузел	3,67	
4.5.1	Гардеробная	3,09		4.7.5	Санузел	5,42	
4.5.2	Гардеробная	3,41		4.7.6	Санузел	5,43	
4.5.3	Гардеробная	3,18		4.7.7	Санузел	2,66	
4.5.4	Гардеробная	5,79					

Экспликация помещений (Секция 5)

№ по плану	Наименование	Площадь, м2	Категория помещений	№ по плану	Наименование	Площадь, м2	Категория помещений
5.1.1	Внеквартирный коридор	66,06		5.5.3	Гардеробная	4,15	
5.2.1	Лестничная клетка	18,6		5.5.4	Гардеробная	4,15	
5.3.1	Кухня-гостиная	16,91		5.5.5	Гардеробная	5,66	
5.3.2	Кухня	9,78		5.5.6	Гардеробная	5,51	
5.3.3	Кухня-гостиная	16,82		5.6.1	Комната	17,55	
5.3.4	Кухня-гостиная	15,9		5.6.2	Комната	9,96	
5.3.5	Кухня-гостиная	33,03		5.6.3	Комната	11,01	
5.3.6	Кухня-гостиная	26,44		5.6.4	Комната	13,02	
5.4.1	Прихожая	6,07		5.6.5	Комната	10,31	
5.4.2	Прихожая	10,14		5.7.1	Санузел	5,43	
5.4.3	Прихожая	10,82		5.7.2	Санузел	6,78	
5.4.4	Прихожая	10,94		5.7.3	Санузел	5,59	
5.4.5	Прихожая	15,17		5.7.4	Санузел	5,59	
5.4.6	Прихожая	13,36		5.7.5	Санузел	5,42	
5.5.1	Гардеробная	3,93		5.7.6	Санузел	5,42	
5.5.2	Гардеробная	4,17					

Инв.№ подл. | Подпись и дата | Взам.инв.№ | Согласовано

							001.ТПР.07.2026-СПС.СОУЭ
							Многоквартирный жилой дом (5 этажей)
Изм.	Кол.уч.	Лист	N док.	Подпись	Дата		
Разработал						5 этаж	Стадия: ТПР; Лист: 30; Листов: 42
Н. контролер						Карта уровней звука СОУЭ	АО НВП "Болид"

Формат А3

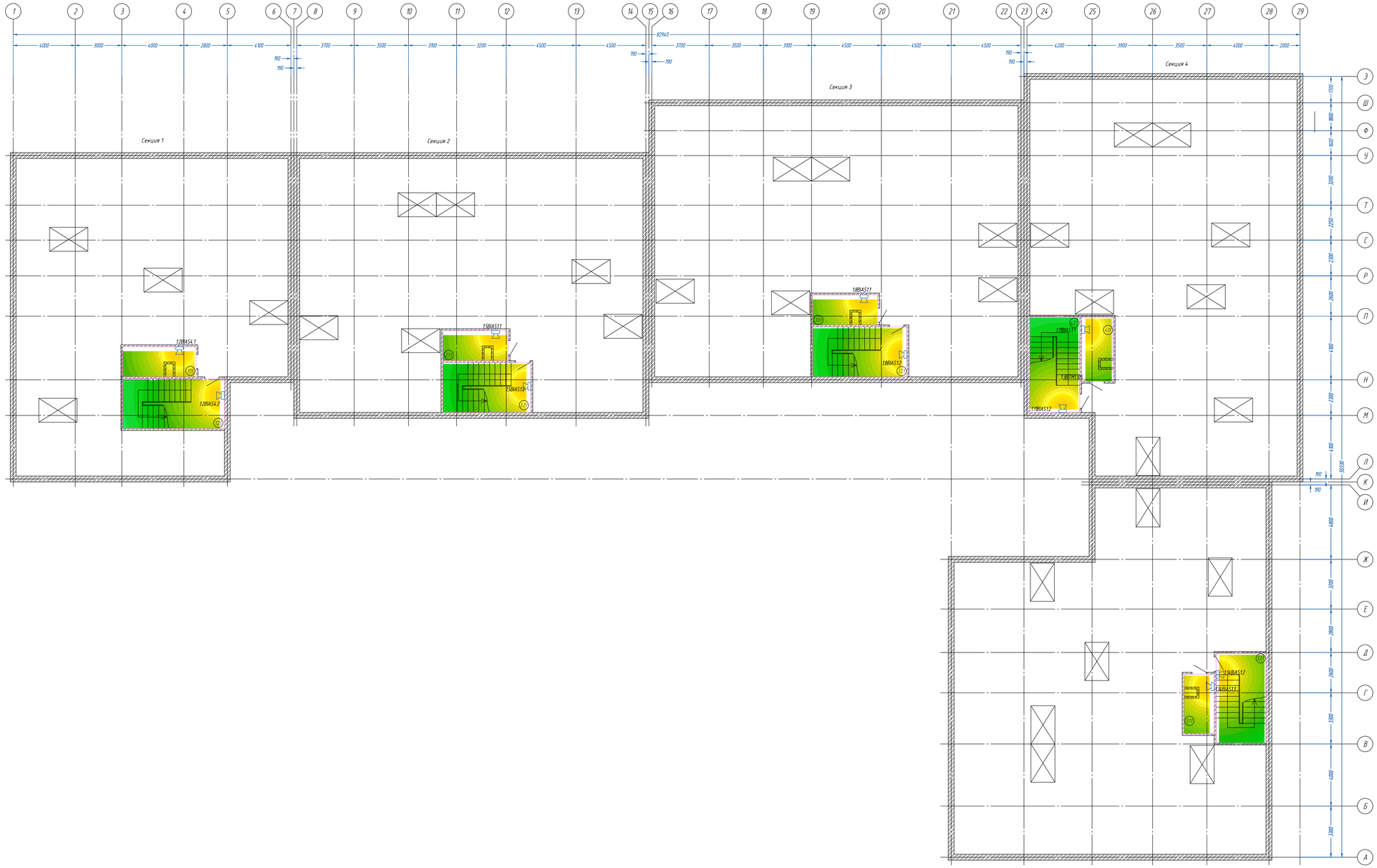

Экспликация помещений (Секция 1)

№ по плану	Наименование	Площадь, м2	Категория помещений
1.1.1	Тех.помещение	5,83	
1.2.1	Лестничная клетка	21,08	

Экспликация помещений (Секция 2)

№ по плану	Наименование	Площадь, м2	Категория помещений
2.1.1	Тех.помещение	5,83	
2.2.1	Лестничная клетка	18,26	

Экспликация помещений (Секция 3)

№ по плану	Наименование	Площадь, м2	Категория помещений
3.1.1	Тех.помещение	5,82	
3.2.1	Лестничная клетка	19,6	

Экспликация помещений (Секция 4)

№ по плану	Наименование	Площадь, м2	Категория помещений
4.1.1	Тех.помещение	6,1	
4.2.1	Лестничная клетка	19,79	

Экспликация помещений (Секция 5)

№ по плану	Наименование	Площадь, м2	Категория помещений
5.1.1	Тех.помещение	5,7	
5.2.1	Лестничная клетка	18,6	

Легенда уровней звука

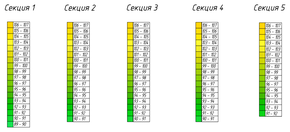

Согласовано

Взам.инв.№

Подпись и дата

Инв.№ подл.

Изм.	Кол.уч.	Лист	№док.	Подпись	Дата
Разработал					
Н.контролер					

001.ТПР.07.2026-СПС.СОУЭ

Многоквартирный жилой дом (5 этажей)

Стадия	Лист	Листов
ТПР	31	42

Технический этаж, выход на кровле

Карта уровней звука СОУЭ

АО НВП "Болид"

Формат А1

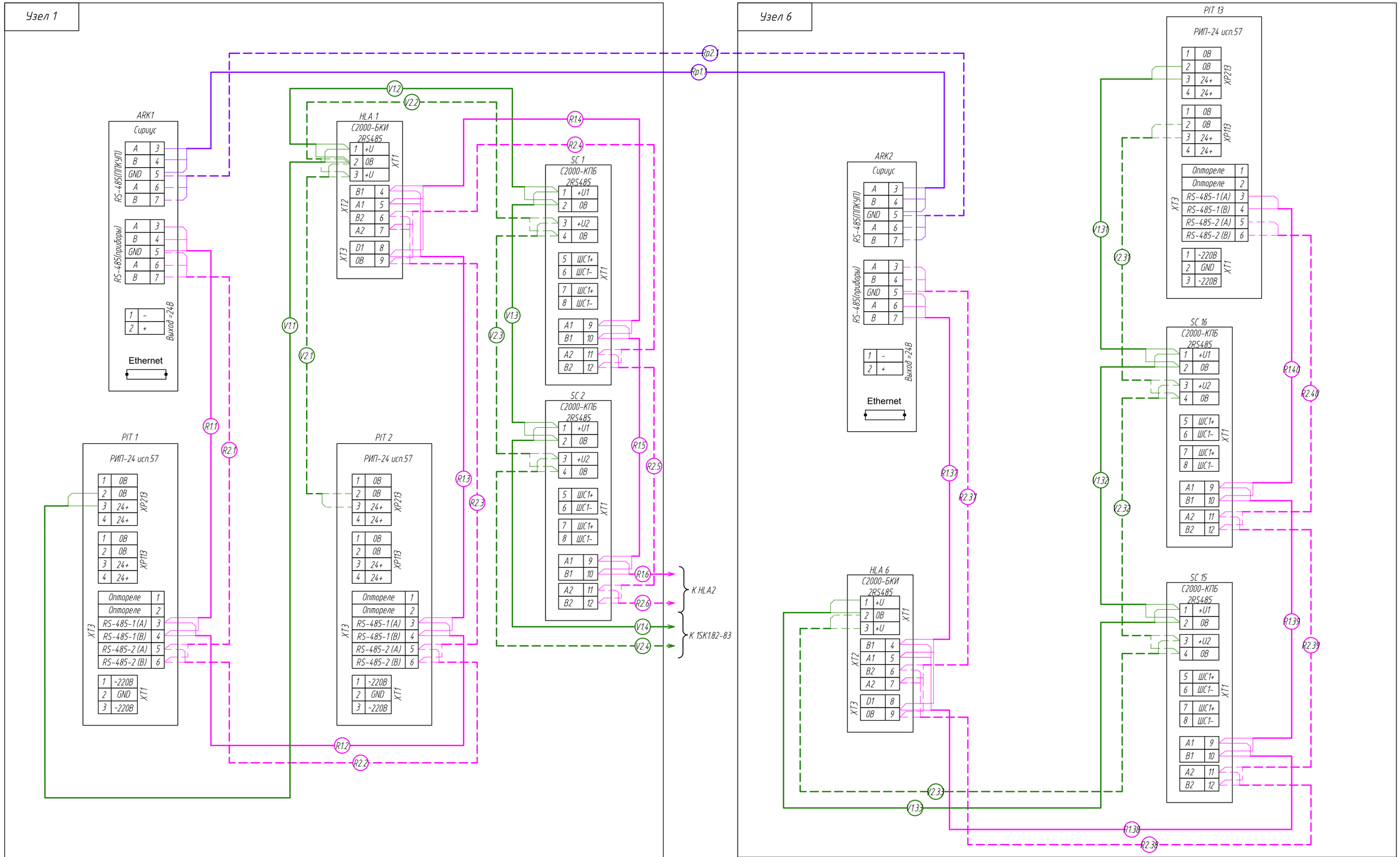

Примечание:

1. *Для подключения приборов к резервированному интерфейсу RS-485 необходимо контакты "A1", "B1" и "A2", "B2" приборов подключить соответственно к линиям "A1", "B1" и "A2", "B2" интерфейса.*
2. *В соответствии с СП 484.1311500.2020 изм.1 интерфейс RS-485 предполагает использование соединения между приборами по основной и резервной линиям связи, при этом все приборы соединяются по интерфейсу двумя парами проводов. Линии связи должны быть согласованы с двух концов оконечными резисторами. Для согласования установить в линиях RS-485-1 и RS-485-2 первого и последнего приборов резисторы сопротивлением 620 Ом, на других приборах перемычки ("джамперы") встроенного согласующего сопротивления 620 Ом снять (не устанавливать).*

Изм.	Кол.уч.	Лист	N док.	Подпись	Дата	001.ТПР.07.2026-СПС.СОУЭ		
						Многоквартирный жилой дом (5 этажей)		
Разработал						Узел 1, узел 6	Стадия: ТПР	Лист: 32 / Листов: 42
Н. контролер						Схема подключения резервированного интерфейса RS-485, линий питания =24В	АО НВП "Болид"	

Согласовано | Взам.инв. № | Подпись и дата | Инв.№ подл.

Формат А2

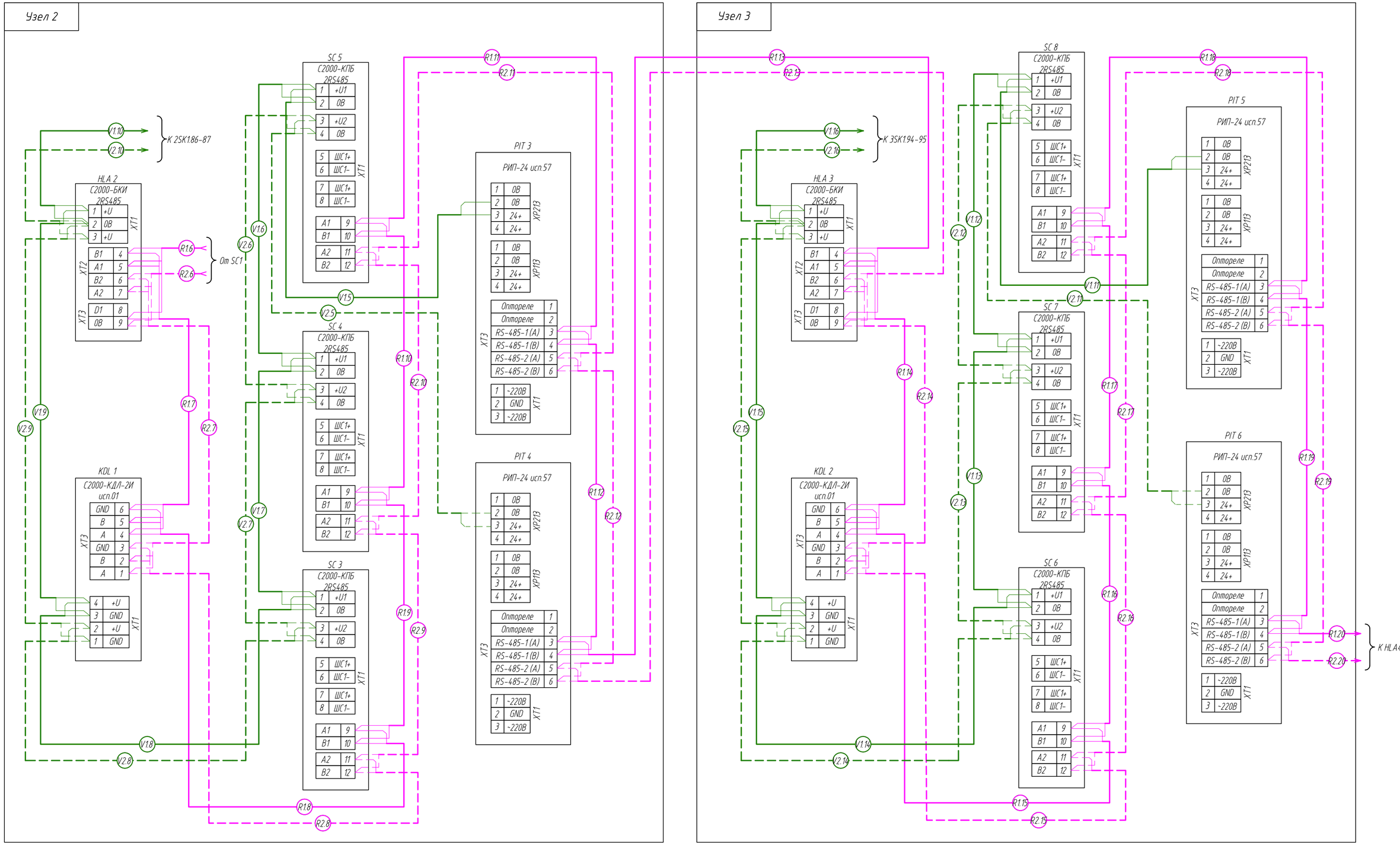

Примечание:

1. Для подключения приборов к резервированному интерфейсу RS-485 необходимо контакты "A1", "B1" и "A2", "B2" приборов подключить соответственно к линиям "A1", "B1" и "A2", "B2" интерфейса.
2. В соответствии с СП 484.1311500.2020 изм.1 интерфейс RS-485 предполагает использование соединения между приборами по основной и резервной линиям связи, при этом все приборы соединяются по интерфейсу двумя парами проводов. Линии связи должны быть согласованы с двух концов оконечными резисторами. Для согласования установить в линиях RS-485-1 и RS-485-2 первого и последнего приборов резисторы сопротивлением 620 Ом., на других приборах перемычки ("джамперы") встроенного согласующего сопротивления 620 Ом снять (не устанавливать).

Изм.	Кол.уч.	Лист	N док.	Подпись	Дата	001.ТПР.07.2026-СПС.СОУЭ	Лист 33

Согласовано

Взам.инв. №

Подпись и дата

Инв.№ подл.

Формат А2

Узел 4

Узел 5

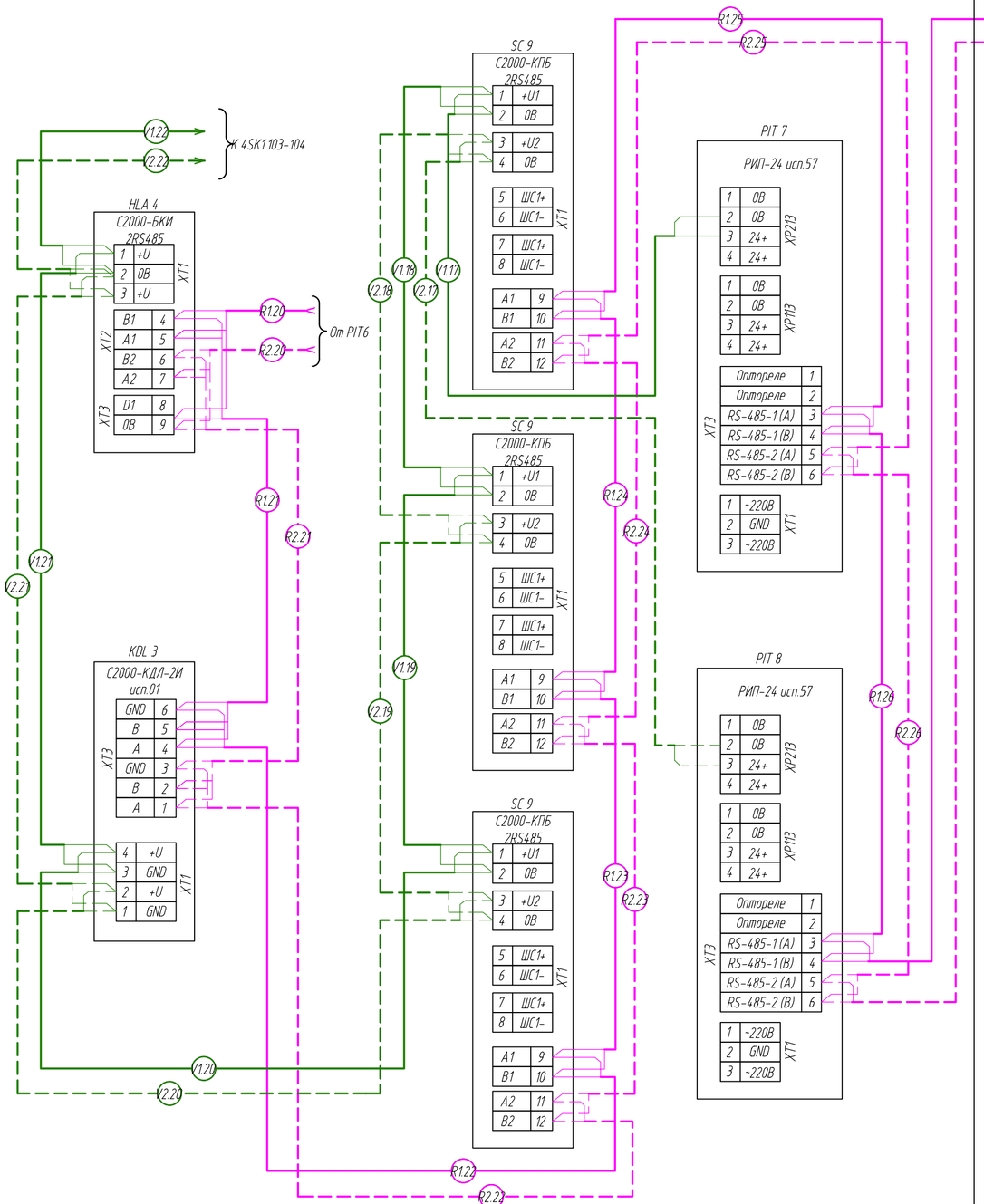

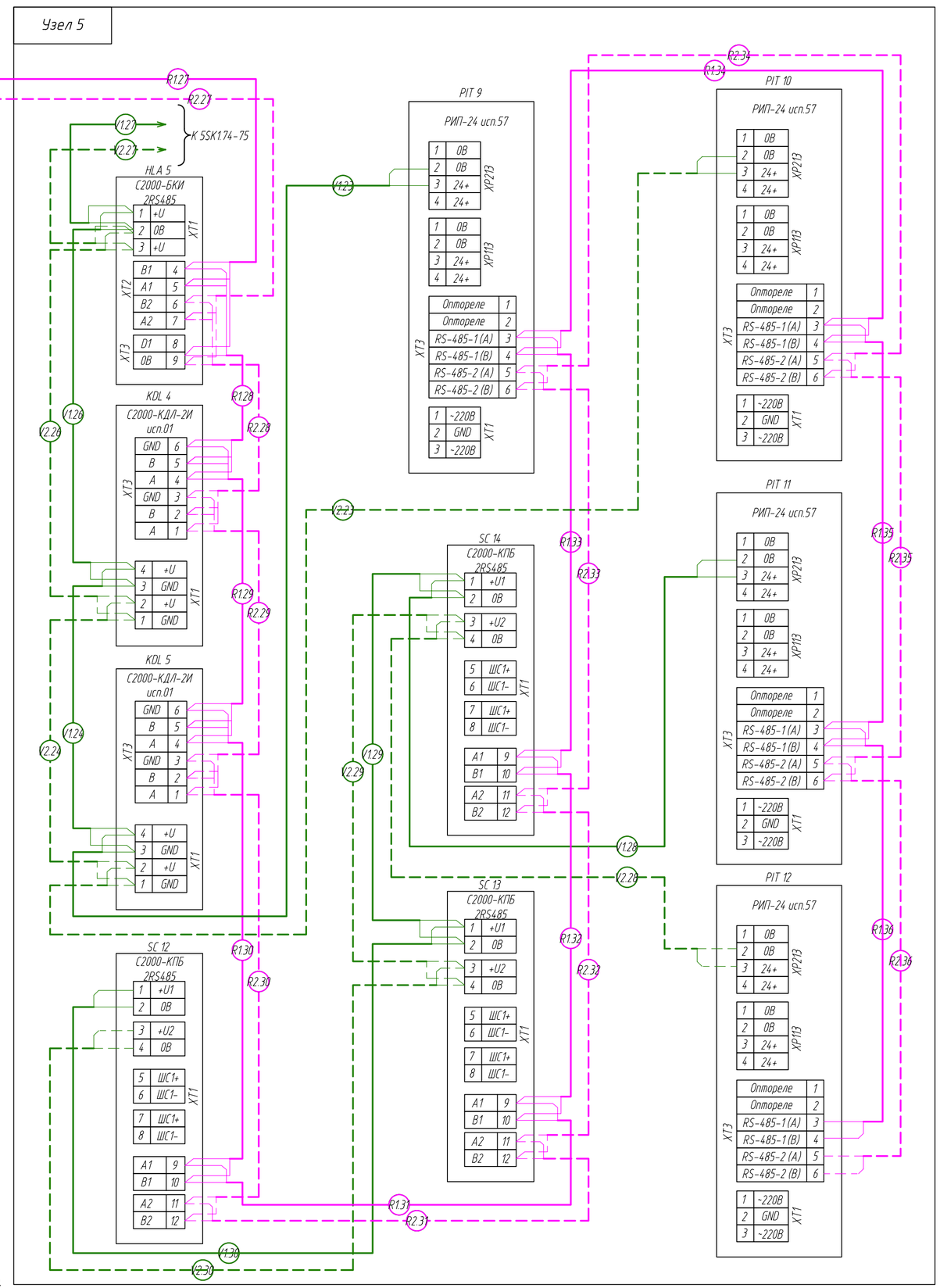

Примечание:

1. Для подключения приборов к резервированному интерфейсу RS-485 необходимо контакты "A1", "B1" и "A2", "B2" приборов подключить соответственно к линиям "A1", "B1" и "A2", "B2" интерфейса.
2. В соответствии с СП 484.1311500.2020 изм.1 интерфейс RS-485 предполагает использование соединения между приборами по основной и резервной линиям связи, при этом все приборы соединяются по интерфейсу двумя парами проводов. Линии связи должны быть согласованы с двух концов оконечными резисторами. Для согласования установить в линиях RS-485-1 и RS-485-2 первого и последнего приборов резисторы сопротивлением 620 Ом, на других приборах перемычки ("джамперы") встроенного согласующего сопротивления 620 Ом снять (не устанавливать).

Согласовано

Взам.инв. №

Подпись и дата

Инв.№ подл.

Изм.	Кол.уч.	Лист	N док.	Подпись	Дата

001.ТПР.07.2026-СПС.СОУЭ

Лист 34

Формат А2

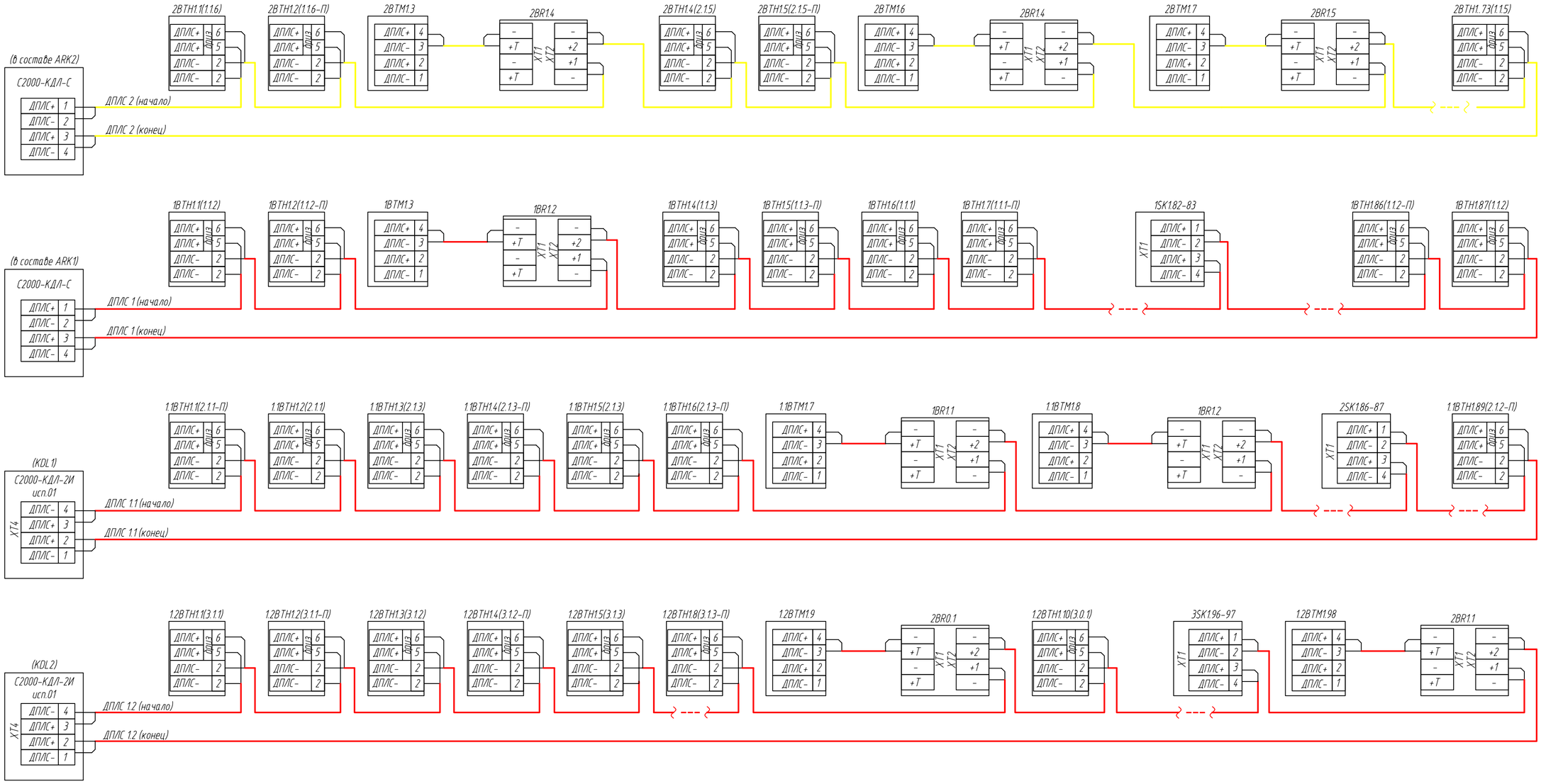

Примечание:
Максимальная длина кольцевой ДПЛС – 1200м.
xВТНх.х(х) – извещатель пожарный дымовой оптико-электронный адресно-аналоговый "ДИП-34А-04";
xВТМх.х – извещатель пожарный ручной адресный "ИПР 513-3АМ";
xBRx.x – блок разветвительно-изолирующий "БРИЗ-Т";
xSCx.x-x – блок сигнально-пусковой адресный "С2000-СП2 исп.03".

Изм.	Кол.уч.	Лист	N док.	Подпись	Дата
Разработал					
Н. контролер					

001.ТПР.07.2026-СПС.СОУЭ

Многоквартирный жилой дом (5 этажей)

ДПЛС 1, ДПЛС 2, ДПЛС 1.1, ДПЛС 1.2, ДПЛС 1.3, ДПЛС 1.4, ДПЛС 1.5

Схема электрическая подключения компонентов адресной подсистемы по линии ДПЛС к контроллерам "С2000-КДЛ-С" и "С2000-КДЛ-2И исп.01"

Стадия	Лист	Листов
ТПР	35	42

АО НВП "Болид"

Согласовано

Взам.инв. №

Подпись и дата

Инв.№ подл.

Формат А2



Примечание:

Максимальная длина кольцевой ДПЛС – 1200м.

xВТНx.x(x) – извещатель пожарный дымовой оптико-электронный адресно-аналоговый "ДИП-34А-04";

xВТКx.x(x) – извещатель пожарный тепловой максимально-дифференциальный адресно-аналоговый "С2000-ИП-03";

xВТМx.x – извещатель пожарный ручной адресный "ИПР 513-3АМ ";

xBRx.x – блок разветвительно-изолирующий "БРИЗ-Т";

xSCx.x-x – блок сигнально-пусковой адресный "С2000-СП2 исп.03".

Согласовано

Взам.инв. №

Подпись и дата

Инв.№ подл.

Изм.	Кол.уч.	Лист	N док.	Подпись	Дата	001.ТПР.07.2026-СПС.СОУЭ	Лист 36

Формат А2

*Схема электрическая подключения световых табло, звуковых оповещателей к выходам "С2000-КПБ 2RS485"

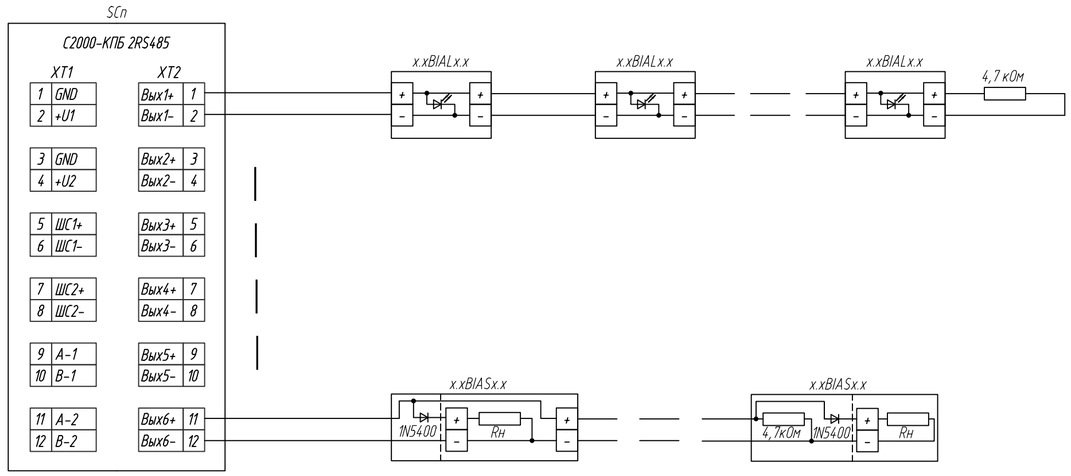

*Схема электрическая подключения световых табло, звуковых оповещателей к выходам ППКУП "Сириус"

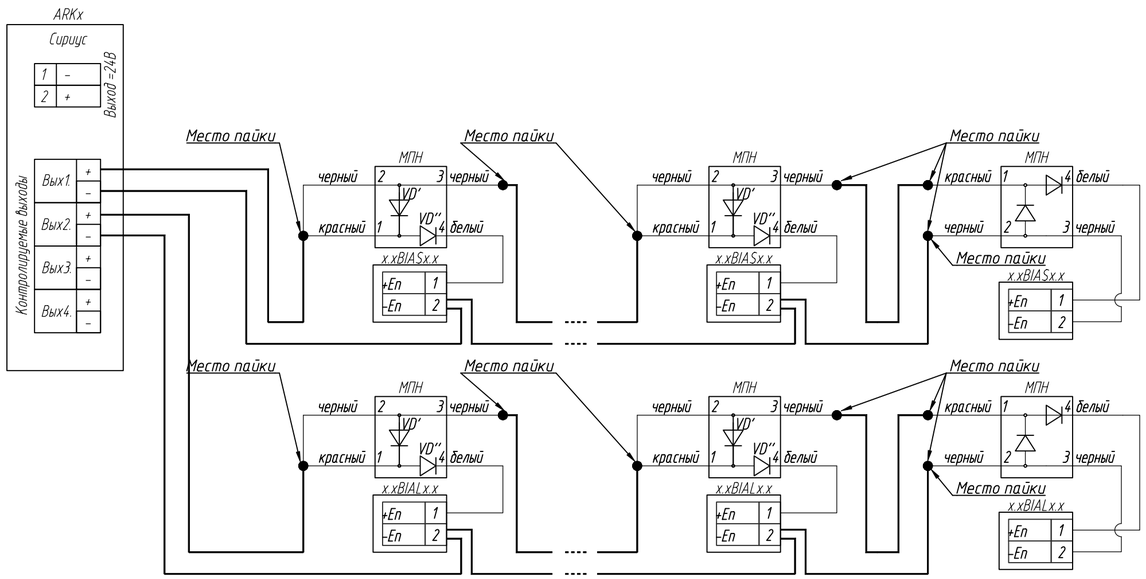

*Схема электрическая подключения "УК-ВК исп.15" к выходу блока "С2000-СП2 исп.03"

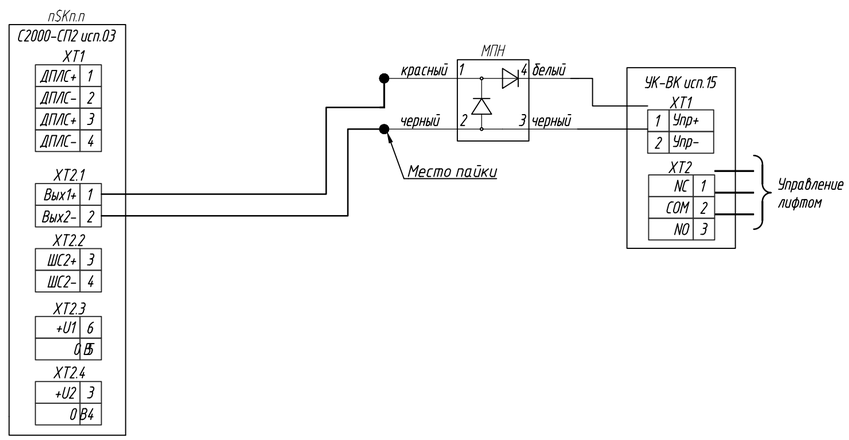

Согласовано

Взам.инв.№

Подпись и дата

Инв.№ подл.

Изм.	Кол.уч.	Лист	N док.	Подпись	Дата	001.ТПР.07.2026-СПС.СОУЭ		
						Многоквартирный жилой дом (5 этажей)		
Разработал							Стадия	Лист	Листов
							Р	37	42
Н. контролер						Схемы электрические подключения оповещателей к выходам "С2000-КПБ 2RS485", ППКУП "Сириус". Схема подключения "УК-ВК исп.15" к "С2000-СП2 исп.03"	АО НВП "Болид"	

Формат А2

Таблица ЗКСПС (Секция 1)

№ ЗКСПС	Алгоритм принятия решения о пожаре	№№ Помещений	Типы извещателей	№№ извещателей	Примечание	№ ЗКСПС	Алгоритм принятия решения о пожаре	№№ Помещений	Типы извещателей	№№ извещателей	Примечание
1.0.1	В	1.1.1	ДИП-34А-04	1ВТН1.23(1.0.1), 1ВТН1.35(1.0.1), 1ВТН1.13(1.0.1), 1ВТН1.14(1.0.1)		1.0.6	В	1.3.5, 1.3.6, 1.3.7, 1.3.8, 1.4.1	ДИП-34А-04	1ВТН1.30(1.0.6), 1ВТН1.31(1.0.6), 1ВТН1.33(1.0.6), 1ВТН1.34(1.0.6), 1ВТН1.32(1.0.6)	
1.4.1	В	1.1.1	ДИП-34А-04	1ВТН1.61(1.4.1)		1.0.4	В	1.3.9, 1.3.10, 1.3.11	ДИП-34А-04	1ВТН1.24(1.0.4), 1ВТН1.22(1.0.4), 1ВТН1.21(1.0.4)	
1.3.1	В	1.1.1	ДИП-34А-04	1ВТН1.50(1.3.1)		1.0.3	В	1.3.12, 1.3.13, 1.3.14, 1.3.15	ДИП-34А-04	1ВТН1.17(1.0.3), 1ВТН1.18(1.0.3), 1ВТН1.19(1.0.3), 1ВТН1.20(1.0.3)	
1.6.1	В	1.1.1	ДИП-34А-04	1ВТН1.81(1.6.1)		1.1.3	В	1.5.1	ДИП-34А-04	1ВТН1.4(1.1.3), 1ВТН1.11(1.1.3), 1ВТН1.85(1.1.3), 1ВТН1.10(1.1.3)	
1.1.1	В	1.1.1, 1.2.1	ДИП-34А-04	1ВТН1.6(1.1.1)		1.1.3-П	В	1.5.1	ДИП-34А-04	1ВТН1.5(1.1.3-П), 1ВТН1.12(1.1.3-П), 1ВТН1.84(1.1.3-П), 1ВТН1.9(1.1.3-П)	
1.2.1	В		ДИП-34А-04	1ВТН1.36(1.2.1)		1.4	В	1.6.1	ДИП-34А-04	2ВТН1.68(1.4)	
1.5.1	В	1.1.1, 1.5.1	ДИП-34А-04	1ВТН1.72(1.5.1)		1.4-П	В	1.6.1	ДИП-34А-04	2ВТН1.67(1.4-П)	
1.1.2	В	1.1.2, 1.3.1	ДИП-34А-04	1ВТН1.87(1.1.2), 1ВТН1.1(1.1.2)		1.0.2	В	1.6.1	ДИП-34А-04	1ВТН1.16(1.0.2)	
1.1.1-П	В	1.2.1	ДИП-34А-04	1ВТН1.7(1.1.1-П)			В		ДИП-34А-04	2ВТН1.71(1.1.5), 2ВТН1.73(1.1.5)	
1.1.2-П	В	1.3.1	ДИП-34А-04	1ВТН1.86(1.1.2-П), 1ВТН1.2(1.1.2-П)		1.1.5-П	В	1.6.2	ДИП-34А-04	2ВТН1.70(1.1.5-П), 2ВТН1.72(1.1.5-П)	
1.0.5	В	1.3.1, 1.3.2, 1.3.3, 1.3.4, 1.7.1	ДИП-34А-04	1ВТН1.25(1.0.5), 1ВТН1.27(1.0.5), 1ВТН1.28(1.0.5), 1ВТН1.29(1.0.5), 1ВТН1.26(1.0.5)		1.1.6-П	В	1.6.3	ДИП-34А-04	2ВТН1.2(1.1.6-П)	
1.2.2	А	1.3.1, 1.4.1	С2000-ИП-03	1.1ВТК1.39(1.2.2), 1.1ВТК1.38(1.2.2)			В		ДИП-34А-04	2ВТН1.1(1.1.6)	
1.3.2	А	1.3.1, 1.4.1	С2000-ИП-03	1.1ВТК1.49(1.3.2), 1.1ВТК1.48(1.3.2)							
1.4.2	А	1.3.1, 1.4.1	С2000-ИП-03	1.1ВТК1.60(1.4.2), 1.1ВТК1.59(1.4.2)							
1.5.2	А	1.3.1, 1.4.1, 1.5.2	С2000-ИП-03	1.1ВТК1.71(1.5.2), 1.1ВТК1.70(1.5.2)							
1.4.3	А	1.3.2, 1.4.2	С2000-ИП-03	1.1ВТК1.64(1.4.3), 1.1ВТК1.63(1.4.3), 1.1ВТК1.62(1.4.3)							
1.2.3	А	1.3.2, 1.4.2	С2000-ИП-03	1.1ВТК1.42(1.2.3), 1.1ВТК1.41(1.2.3), 1.1ВТК1.40(1.2.3)							
1.3.3	А	1.3.2, 1.4.2	С2000-ИП-03	1.1ВТК1.53(1.3.3), 1.1ВТК1.52(1.3.3), 1.1ВТК1.51(1.3.3)							
1.5.3	А	1.3.2, 1.4.2, 1.5.3	С2000-ИП-03	1.1ВТК1.75(1.5.3), 1.1ВТК1.74(1.5.3), 1.1ВТК1.73(1.5.3)							
1.5.4	А	1.3.3, 1.4.3	С2000-ИП-03	1.1ВТК1.77(1.5.4), 1.1ВТК1.76(1.5.4)							
1.4.5	А	1.3.3, 1.4.3	С2000-ИП-03	1.1ВТК1.66(1.4.5), 1.1ВТК1.65(1.4.5)							
1.3.4	А	1.3.3, 1.4.3	С2000-ИП-03	1.1ВТК1.55(1.3.4), 1.1ВТК1.54(1.3.4)							
1.2.4	А	1.3.3, 1.4.3	С2000-ИП-03	1.1ВТК1.44(1.2.4), 1.1ВТК1.43(1.2.4)							
1.5.5	А	1.3.4, 1.4.4	С2000-ИП-03	1.1ВТК1.79(1.5.5), 1.1ВТК1.78(1.5.5)							
1.3.5	А	1.3.4, 1.4.4	С2000-ИП-03	1.1ВТК1.57(1.3.5), 1.1ВТК1.56(1.3.5)							
1.4.6	А	1.3.4, 1.4.4	С2000-ИП-03	1.1ВТК1.68(1.4.6), 1.1ВТК1.67(1.4.6)							
1.2.5	А	1.3.4, 1.4.4	С2000-ИП-03	1.1ВТК1.46(1.2.5), 1.1ВТК1.45(1.2.5)							

Согласовано

Взам.инв. №

Подпись и дата

Инв.№ подл.

Изм.	Кол.уч.	Лист	N док.	Подпись	Дата
Разработал					
Н. контролер					

001.ТПР.07.2026-СПС.СОУЭ

Таблица ЗКСПС

Стадия	Лист	Листов
ТПР	38	42

АО НВП "Болид"

Формат А3

Таблица ЗКСПС (Секция 2)

№ ЗКСПС	Алгоритм принятия решения о пожаре	№№ Помещений	Типы извещателей	№№ извещателей	Примечание	№ ЗКСПС	Алгоритм принятия решения о пожаре	№№ Помещений	Типы извещателей	№№ извещателей	Примечание
2.0.1	В	2.1.1	ДИП-34А-04	1.1ВТН1.24(2.0.1), 1.1ВТН1.31(2.0.1), 1.1ВТН1.17(2.0.1), 1.1ВТН1.39(2.0.1), 1.1ВТН1.19(2.0.1), 1.1ВТН1.18(2.0.1)		2.4.5	А	2.3.4, 2.4.4	С2000-ИП-03	1.1ВТК1.72(2.4.5), 1.1ВТК1.71(2.4.5)	
2.4.1	В	2.1.1	ДИП-34А-04	1.1ВТН1.68(2.4.1)		2.5.5	А	2.3.4, 2.4.4	С2000-ИП-03	1.1ВТК1.83(2.5.5), 1.1ВТК1.82(2.5.5)	
2.3.1	В	2.1.1	ДИП-34А-04	1.1ВТН1.54(2.3.1)		2.2.5	А	2.3.4, 2.4.4	С2000-ИП-03	1.1ВТК1.50(2.2.5), 1.1ВТК1.49(2.2.5)	
	В		ДИП-34А-04	1.1ВТН1.85(2.6.1)		2.0.4	В	2.3.8, 2.3.9, 2.3.10, 2.3.11	ДИП-34А-04	1.1ВТН1.14(2.0.4), 1.1ВТН1.15(2.0.4), 1.1ВТН1.16(2.0.4), 1.1ВТН1.20(2.0.4)	
2.2.1	В	2.1.1, 2.2.1	ДИП-34А-04	1.1ВТН1.46(2.2.1)		2.0.5	В	2.3.12, 2.3.13, 2.3.14	ДИП-34А-04	1.1ВТН1.21(2.0.5), 1.1ВТН1.22(2.0.5), 1.1ВТН1.23(2.0.5)	
2.1.1	В	2.1.1, 2.2.1	ДИП-34А-04	1.1ВТН1.2(2.1.1)		2.0.6	В	2.3.15, 2.3.16, 2.3.17, 2.4.1	ДИП-34А-04	1.1ВТН1.26(2.0.6), 1.1ВТН1.27(2.0.6), 1.1ВТН1.28(2.0.6), 1.1ВТН1.25(2.0.6)	
2.5.1	В	2.1.1, 2.5.1	ДИП-34А-04	1.1ВТН1.79(2.5.1)		2.0.7	В	2.3.18, 2.7.3	ДИП-34А-04	1.1ВТН1.29(2.0.7), 1.1ВТН1.30(2.0.7)	
2.1.2	В	2.1.2, 2.3.1	ДИП-34А-04	1.1ВТН1.88(2.1.2)		2.0.8	В	2.3.19, 2.6.1, 2.7.1, 2.7.2	ДИП-34А-04	1.1ВТН1.34(2.0.8), 1.1ВТН1.35(2.0.8), 1.1ВТН1.32(2.0.8), 1.1ВТН1.33(2.0.8)	
2.1.1-П	В	2.2.1	ДИП-34А-04	1.1ВТН1.1(2.1.1-П)		2.1.3-П	В	2.5.1	ДИП-34А-04	1.1ВТН1.6(2.1.3-П), 1.1ВТН1.4(2.1.3-П)	
2.1.2-П	В	2.3.1	ДИП-34А-04	1.1ВТН1.89(2.1.2-П)			В		ДИП-34А-04	1.1ВТН1.5(2.1.3), 1.1ВТН1.3(2.1.3)	
2.0.2	В	2.3.1, 2.3.2, 2.3.3	ДИП-34А-04	1.1ВТН1.37(2.0.2), 1.1ВТН1.38(2.0.2), 1.1ВТН1.9(2.0.2)		2.1.4-П	В	2.6.1	ДИП-34А-04	2ВТН1.66(2.1.4-П)	
2.2.2	А	2.3.1, 2.4.1	С2000-ИП-03	1.1ВТК1.42(2.2.2), 1.1ВТК1.41(2.2.2)			В		ДИП-34А-04	2ВТН1.65(2.1.4)	
2.3.2	А	2.3.1, 2.4.1	С2000-ИП-03	1.1ВТК1.53(2.3.2), 1.1ВТК1.52(2.3.2)		2.1.5-П	В	2.6.2	ДИП-34А-04	2ВТН1.5(2.1.5-П)	
2.4.2	А	2.3.1, 2.4.1	С2000-ИП-03	1.1ВТК1.64(2.4.2), 1.1ВТК1.63(2.4.2)			В		ДИП-34А-04	2ВТН1.4(2.1.5)	
2.5.2	А	2.3.1, 2.4.1, 2.5.2	С2000-ИП-03	1.1ВТК1.75(2.5.2), 1.1ВТК1.74(2.5.2)			В		ДИП-34А-04	2ВТН1.8(2.1.6), 2ВТН1.11(2.1.6)	
2.2.3	А	2.3.2, 2.4.2	С2000-ИП-03	1.1ВТК1.45(2.2.3), 1.1ВТК1.44(2.2.3), 1.1ВТК1.43(2.2.3)		2.1.6-П	В	2.6.3	ДИП-34А-04	2ВТН1.9(2.1.6-П), 2ВТН1.10(2.1.6-П)	
2.3.3	А	2.3.2, 2.4.2	С2000-ИП-03	1.1ВТК1.57(2.3.3), 1.1ВТК1.56(2.3.3), 1.1ВТК1.55(2.3.3)							
2.4.3	А	2.3.2, 2.4.2	С2000-ИП-03	1.1ВТК1.67(2.4.3), 1.1ВТК1.66(2.4.3), 1.1ВТК1.65(2.4.3)							
2.5.3	А	2.3.2, 2.4.2, 2.5.3	С2000-ИП-03	1.1ВТК1.78(2.5.3), 1.1ВТК1.77(2.5.3), 1.1ВТК1.76(2.5.3)							
2.3.4	А	2.3.3, 2.4.3	С2000-ИП-03	1.1ВТК1.59(2.3.4), 1.1ВТК1.58(2.3.4)							
2.4.4	А	2.3.3, 2.4.3	С2000-ИП-03	1.1ВТК1.70(2.4.4), 1.1ВТК1.69(2.4.4)							
2.2.4	А	2.3.3, 2.4.3	С2000-ИП-03	1.1ВТК1.48(2.2.4), 1.1ВТК1.47(2.2.4)							
2.5.4	А	2.3.3, 2.4.3, 2.5.4	С2000-ИП-03	1.1ВТК1.81(2.5.4), 1.1ВТК1.80(2.5.4)							
2.0.3	В	2.3.4, 2.3.5, 2.3.6, 2.3.7	ДИП-34А-04	1.1ВТН1.10(2.0.3), 1.1ВТН1.11(2.0.3), 1.1ВТН1.12(2.0.3), 1.1ВТН1.13(2.0.3)							
2.3.5	А	2.3.4, 2.4.4	С2000-ИП-03	1.1ВТК1.61(2.3.5), 1.1ВТК1.60(2.3.5)							

Согласовано

Взам.инв. №

Подпись и дата

Инв.№ подл.

Таблица ЗКСПС (Секция 3)

№ ЗКСПС	Алгоритм принятия решения о пожаре	№№ Помещений	Типы извещателей	№№ извещателей	Примечание	№ ЗКСПС	Алгоритм принятия решения о пожаре	№№ Помещений	Типы извещателей	№№ извещателей	Примечание
3.0.1	В	3.1.1	ДИП-34А-04	1.2ВТН1.32(3.0.1), 1.2ВТН1.39(3.0.1), 1.2ВТН1.16(3.0.1), 1.2ВТН1.10(3.0.1), 1.2ВТН1.40(3.0.1), 1.2ВТН1.41(3.0.1)		3.0.3	В	3.3.4, 3.3.5, 3.3.6, 3.3.7, 3.3.8	ДИП-34А-04	1.2ВТН1.14(3.0.3), 1.2ВТН1.15(3.0.3), 1.2ВТН1.17(3.0.3), 1.2ВТН1.18(3.0.3), 1.2ВТН1.17(3.0.3)	
3.4.1	В	3.1.1	ДИП-34А-04	1.2ВТН1.75(3.4.1)		3.5.5	А	3.3.4, 3.4.4	С2000-ИП-03	1.2ВТК1.93(3.5.5), 1.2ВТК1.92(3.5.5)	
3.3.1	В	3.1.1	ДИП-34А-04	1.2ВТН1.62(3.3.1)		3.4.5	А	3.3.4, 3.4.4	С2000-ИП-03	1.2ВТК1.80(3.4.5), 1.2ВТК1.79(3.4.5)	
	В		ДИП-34А-04	1.2ВТН1.95(3.6.1)		3.3.5	А	3.3.4, 3.4.4	С2000-ИП-03	1.2ВТК1.67(3.3.5), 1.2ВТК1.66(3.3.5)	
3.2.1	В	3.1.1, 3.2.1	ДИП-34А-04	1.2ВТН1.49(3.2.1)		3.2.5	А	3.3.4, 3.4.4	С2000-ИП-03	1.2ВТК1.54(3.2.5), 1.2ВТК1.53(3.2.5)	
3.1.1	В	3.1.1, 3.2.1	ДИП-34А-04	1.2ВТН1.1(3.1.1)		3.0.4	В	3.3.9, 3.3.10, 3.3.11, 3.3.12, 3.3.13	ДИП-34А-04	1.2ВТН1.20(3.0.4), 1.2ВТН1.21(3.0.4), 1.2ВТН1.22(3.0.4), 1.2ВТН1.23(3.0.4), 1.2ВТН1.24(3.0.4)	
3.5.1	В	3.1.1, 3.5.1	ДИП-34А-04	1.2ВТН1.88(3.5.1)		3.0.5	В	3.3.14, 3.3.15, 3.3.16, 3.7.1, 3.7.2	ДИП-34А-04	1.2ВТН1.25(3.0.5), 1.2ВТН1.26(3.0.5), 1.2ВТН1.29(3.0.5), 1.2ВТН1.27(3.0.5), 1.2ВТН1.28(3.0.5)	
3.1.2	В	3.1.2, 3.3.1	ДИП-34А-04	1.2ВТН1.3(3.1.2)		3.0.6	В	3.3.17, 3.3.18, 3.3.19, 3.7.3	ДИП-34А-04	1.2ВТН1.30(3.0.6), 1.2ВТН1.33(3.0.6), 1.2ВТН1.34(3.0.6), 1.2ВТН1.30(3.0.6)	
3.1.1-П	В	3.2.1	ДИП-34А-04	1.2ВТН1.2(3.1.1-П)		3.0.7	В	3.3.20, 3.3.21	ДИП-34А-04	1.2ВТН1.35(3.0.7), 1.2ВТН1.36(3.0.7)	
3.1.2-П	В	3.3.1	ДИП-34А-04	1.2ВТН1.4(3.1.2-П)		3.0.9	В	3.4.1	ДИП-34А-04	1.2ВТН1.38(3.0.9)	
3.0.2	В	3.3.1, 3.3.2, 3.3.3	ДИП-34А-04	1.2ВТН1.10(3.0.2), 1.2ВТН1.12(3.0.2), 1.2ВТН1.13(3.0.2)		3.1.3-П	В	3.5.1	ДИП-34А-04	1.2ВТН1.6(3.1.3-П), 1.2ВТН1.8(3.1.3-П)	
3.4.2	А	3.3.1, 3.4.1	С2000-ИП-03	1.2ВТК1.70(3.4.2), 1.2ВТК1.69(3.4.2)		3.0.8	В	3.6.1	ДИП-34А-04	1.2ВТН1.37(3.0.8)	
3.2.2	А	3.3.1, 3.4.1	С2000-ИП-03	1.2ВТК1.44(3.2.2), 1.2ВТК1.43(3.2.2)		3.1.4-П	В	3.6.1, 3.6.2, 3.6.3	ДИП-34А-04	2ВТН1.13(3.1.4-П), 2ВТН1.59(3.1.4-П), 2ВТН1.62(3.1.4-П), 2ВТН1.14(3.1.4-П), 2ВТН1.18(3.1.4-П), 2ВТН1.20(3.1.4-П)	
3.3.2	А	3.3.1, 3.4.1	С2000-ИП-03	1.2ВТК1.57(3.3.2), 1.2ВТК1.56(3.3.2)			В	3.6.1, 3.6.2, 3.6.3	ДИП-34А-04	2ВТН1.12(3.1.4), 2ВТН1.60(3.1.4), 2ВТН1.61(3.1.4), 2ВТН1.15(3.1.4), 2ВТН1.17(3.1.4), 2ВТН1.19(3.1.4)	
3.5.2	А	3.3.1, 3.4.1, 3.5.2	С2000-ИП-03	1.2ВТК1.83(3.5.2), 1.2ВТК1.82(3.5.2)		3.1.3	В	3.5.1	ДИП-34А-04	1.2ВТН1.5(3.1.3), 1.2ВТН1.7(3.1.3)	
3.4.3	А	3.3.2, 3.4.2	С2000-ИП-03	1.2ВТК1.74(3.4.3), 1.2ВТК1.73(3.4.3), 1.2ВТК1.72(3.4.3), 1.2ВТК1.71(3.4.3)							
3.2.3	А	3.3.2, 3.4.2	С2000-ИП-03	1.2ВТК1.48(3.2.3), 1.2ВТК1.47(3.2.3), 1.2ВТК1.46(3.2.3), 1.2ВТК1.45(3.2.3)							
3.3.3	А	3.3.2, 3.4.2	С2000-ИП-03	1.2ВТК1.61(3.3.3), 1.2ВТК1.60(3.3.3), 1.2ВТК1.59(3.3.3), 1.2ВТК1.58(3.3.3)							
3.5.3	А	3.3.2, 3.4.2, 3.5.3	С2000-ИП-03	1.2ВТК1.87(3.5.3), 1.2ВТК1.86(3.5.3), 1.2ВТК1.85(3.5.3), 1.2ВТК1.84(3.5.3)							
3.4.4	А	3.3.3, 3.4.3	С2000-ИП-03	1.2ВТК1.78(3.4.4), 1.2ВТК1.77(3.4.4), 1.2ВТК1.76(3.4.4)							
3.2.4	А	3.3.3, 3.4.3	С2000-ИП-03	1.2ВТК1.52(3.2.4), 1.2ВТК1.51(3.2.4), 1.2ВТК1.50(3.2.4)							
3.3.4	А	3.3.3, 3.4.3	С2000-ИП-03	1.2ВТК1.65(3.3.4), 1.2ВТК1.64(3.3.4), 1.2ВТК1.63(3.3.4)							
3.5.4	А	3.3.3, 3.4.3, 3.5.4	С2000-ИП-03	1.2ВТК1.91(3.5.4), 1.2ВТК1.90(3.5.4), 1.2ВТК1.89(3.5.4)							

Согласовано

Взам.инв. №

Подпись и дата

Инв.№ подл.

Таблица ЗКСПС (Секция 4)

№ ЗКСПС	Алгоритм принятия решения о пожаре	№№ Помещений	Типы извещателей	№№ извещателей	Примечание
4.0.1	В	4.1.1	ДИП-34А-04	1.3ВТН1.10(4.0.1), 1.3ВТН1.41(4.0.1), 1.3ВТН1.40(4.0.1), 1.3ВТН1.38(4.0.1), 1.3ВТН1.35(4.0.1), 1.3ВТН1.24(4.0.1)	
4.4.1	В	4.1.1	ДИП-34А-04	1.3ВТН1.86(4.4.1), 1.3ВТН1.78(4.4.1)	
4.3.1	В	4.1.1	ДИП-34А-04	1.3ВТН1.71(4.3.1), 1.3ВТН1.63(4.3.1)	
	В		ДИП-34А-04	1.3ВТН1.102(4.6.1)	
4.1.1	В	4.1.1, 4.2.1	ДИП-34А-04	1.3ВТН1.108(4.1.1)	
	В		ДИП-34А-04	1.3ВТН1.56(4.2.1), 1.3ВТН1.48(4.2.1)	
4.5.1	В	4.1.1, 4.5.1	ДИП-34А-04	1.3ВТН1.101(4.5.1), 1.3ВТН1.93(4.5.1)	
4.1.2	В	4.1.2, 4.3.1	ДИП-34А-04	1.3ВТН1.3(4.1.2)	
4.1.1-П	В	4.2.1	ДИП-34А-04	1.3ВТН1.109(4.1.1-П)	
4.1.2-П	В	4.3.1	ДИП-34А-04	1.3ВТН1.4(4.1.2-П)	
4.0.2	В	4.3.1, 4.3.2	ДИП-34А-04	1.3ВТН1.11(4.0.2), 1.3ВТН1.12(4.0.2)	
4.4.2	А	4.3.1, 4.4.1	С2000-ИП-03	1.3ВТК1.74(4.4.2), 1.3ВТК1.73(4.4.2)	
4.2.2	А	4.3.1, 4.4.1	С2000-ИП-03	1.3ВТК1.44(4.2.2), 1.3ВТК1.43(4.2.2)	
4.3.2	А	4.3.1, 4.4.1	С2000-ИП-03	1.3ВТК1.59(4.3.2), 1.3ВТК1.58(4.3.2)	
4.5.2	А	4.3.1, 4.4.1, 4.5.2	С2000-ИП-03	1.3ВТК1.89(4.5.2), 1.3ВТК1.88(4.5.2)	
4.2.3	А	4.3.2, 4.4.2	С2000-ИП-03	1.3ВТК1.46(4.2.3), 1.3ВТК1.47(4.2.3), 1.3ВТК1.45(4.2.3)	
4.4.3	А	4.3.2, 4.4.2	С2000-ИП-03	1.3ВТК1.76(4.4.3), 1.3ВТК1.77(4.4.3), 1.3ВТК1.75(4.4.3)	
4.3.3	А	4.3.2, 4.4.2	С2000-ИП-03	1.3ВТК1.61(4.3.3), 1.3ВТК1.62(4.3.3), 1.3ВТК1.60(4.3.3)	
4.5.3	А	4.3.2, 4.4.2, 4.5.3	С2000-ИП-03	1.3ВТК1.91(4.5.3), 1.3ВТК1.92(4.5.3), 1.3ВТК1.90(4.5.3)	
4.0.3	В	4.3.3, 4.3.4, 4.3.5, 4.3.6, 4.4.1	ДИП-34А-04	1.3ВТН1.14(4.0.3), 1.3ВТН1.15(4.0.3), 1.3ВТН1.16(4.0.3), 1.3ВТН1.17(4.0.3), 1.3ВТН1.13(4.0.3)	
4.4.4	А	4.3.3, 4.4.3	С2000-ИП-03	1.3ВТК1.81(4.4.4), 1.3ВТК1.79(4.4.4), 1.3ВТК1.80(4.4.4)	
4.2.4	А	4.3.3, 4.4.3	С2000-ИП-03	1.3ВТК1.51(4.2.4), 1.3ВТК1.49(4.2.4), 1.3ВТК1.50(4.2.4)	
4.3.4	А	4.3.3, 4.4.3	С2000-ИП-03	1.3ВТК1.66(4.3.4), 1.3ВТК1.64(4.3.4), 1.3ВТК1.65(4.3.4)	
4.5.4	А	4.3.3, 4.4.3, 4.5.4	С2000-ИП-03	1.3ВТК1.96(4.5.4), 1.3ВТК1.94(4.5.4), 1.3ВТК1.95(4.5.4)	
4.3.5	А	4.3.4, 4.4.4	С2000-ИП-03	1.3ВТК1.70(4.3.5), 1.3ВТК1.69(4.3.5), 1.3ВТК1.67(4.3.5), 1.3ВТК1.68(4.3.5)	
4.4.5	А	4.3.4, 4.4.4	С2000-ИП-03	1.3ВТК1.85(4.4.5), 1.3ВТК1.84(4.4.5), 1.3ВТК1.82(4.4.5), 1.3ВТК1.83(4.4.5)	
4.5.5	А	4.3.4, 4.4.4	С2000-ИП-03	1.3ВТК1.100(4.5.5), 1.3ВТК1.99(4.5.5), 1.3ВТК1.97(4.5.5), 1.3ВТК1.98(4.5.5)	
4.2.5	А	4.3.4, 4.4.4	С2000-ИП-03	1.3ВТК1.55(4.2.5), 1.3ВТК1.54(4.2.5), 1.3ВТК1.52(4.2.5), 1.3ВТК1.53(4.2.5)	
4.0.4	В	4.3.7, 4.3.8, 4.3.9, 4.3.10, 4.3.11	ДИП-34А-04	1.3ВТН1.18(4.0.4), 1.3ВТН1.20(4.0.4), 1.3ВТН1.21(4.0.4), 1.3ВТН1.22(4.0.4), 1.3ВТН1.23(4.0.4)	
4.0.6	В	4.3.12, 4.3.13, 4.3.20, 4.3.21	ДИП-34А-04	1.3ВТН1.29(4.0.6), 1.3ВТН1.28(4.0.6), 1.3ВТН1.27(4.0.6), 1.3ВТН1.26(4.0.6)	
4.0.7	В	4.3.14, 4.3.15, 4.3.16, 4.3.17, 4.7.2	ДИП-34А-04	1.3ВТН1.31(4.0.7), 1.3ВТН1.32(4.0.7), 1.3ВТН1.33(4.0.7), 1.3ВТН1.34(4.0.7), 1.3ВТН1.30(4.0.7)	
4.0.8	В	4.3.18, 4.3.19	ДИП-34А-04	1.3ВТН1.36(4.0.8), 1.3ВТН1.37(4.0.8)	
4.1.3-П	В	4.5.1	ДИП-34А-04	1.3ВТН1.8(4.1.3-П), 1.3ВТН1.5(4.1.3-П), 1.3ВТН1.2(4.1.3-П)	
	В		ДИП-34А-04	1.3ВТН1.7(4.1.3), 1.3ВТН1.6(4.1.3), 1.3ВТН1.1(4.1.3)	
4.1.4-П	В	4.6.1	ДИП-34А-04	2ВТН1.32(4.1.4-П)	
4.0.9	В	4.6.1	ДИП-34А-04	1.3ВТН1.39(4.0.9)	
4.1.4	В	4.6.1	ДИП-34А-04	2ВТН1.33(4.1.4)	
4.1.5	В	4.6.2	ДИП-34А-04	2ВТН1.30(4.1.5)	
4.1.5-П	В	4.6.2	ДИП-34А-04	2ВТН1.29(4.1.5-П)	
4.1.7-П	В	4.6.3	ДИП-34А-04	2ВТН1.23(4.1.7-П), 2ВТН1.57(4.1.7-П)	
	В		ДИП-34А-04	2ВТН1.22(4.1.7), 2ВТН1.58(4.1.7)	
	В		ДИП-34А-04	2ВТН1.24(4.1.6), 2ВТН1.28(4.1.6)	
4.1.6-П	В	4.6.4	ДИП-34А-04	2ВТН1.25(4.1.6-П), 2ВТН1.27(4.1.6-П)	
4.0.5	В	4.7.1	ДИП-34А-04	1.3ВТН1.25(4.0.5)	
4.7.3	В	4.7.3	ДИП-34А-04	1.3ВТН1.19(4.7.3)	

Согласовано

Взам.инв.№

Подпись и дата

Инв.№ подл.

Изм.	Кол.уч.	Лист	N док.	Подпись	Дата

001.ТПР.07.2026-СПС.СОУЭ

Лист 41

Формат А3

Таблица ЗКСПС (Секция 5)

№ ЗКСПС	Алгоритм принятия решения о пожаре	№№ Помещений	Типы извещателей	№№ извещателей	Примечание
5.0.1	В	5.1.1	ДИП-34А-04	1.4ВТН1.29(5.0.1), 1.4ВТН1.32(5.0.1), 1.4ВТН1.20(5.0.1), 1.4ВТН1.12(5.0.1), 1.4ВТН1.16(5.0.1), 1.4ВТН1.43(5.0.1)	
5.4.1	В	5.1.1	ДИП-34А-04	1.5ВТН1.42(5.4.1), 1.5ВТН1.54(5.4.1)	
5.3.1	В	5.1.1	ДИП-34А-04	1.5ВТН1.24(5.3.1), 1.5ВТН1.36(5.3.1)	
	В		ДИП-34А-04	1.5ВТН1.73(5.6.1)	
5.2.1	В	5.1.1, 5.2.1	ДИП-34А-04	1.5ВТН1.6(5.2.1), 1.5ВТН1.11(5.2.1)	
5.1.1	В	5.1.1, 5.2.1	ДИП-34А-04	1.4ВТН1.5(5.1.1)	
5.5.1	В	5.1.1, 5.5.1	ДИП-34А-04	1.5ВТН1.60(5.5.1), 1.5ВТН1.72(5.5.1)	
5.1.2	В	5.1.2, 5.3.1	ДИП-34А-04	1.4ВТН1.46(5.1.2)	
	В		ДИП-34А-04	1.4ВТН1.8(5.1.3), 1.4ВТН1.7(5.1.3), 1.4ВТН1.2(5.1.3)	
5.1.1-П	В	5.2.1	ДИП-34А-04	1.4ВТН1.4(5.1.1-П)	
5.1.2-П	В	5.3.1	ДИП-34А-04	1.4ВТН1.45(5.1.2-П)	
5.0.3	В	5.3.1, 5.3.2	ДИП-34А-04	1.4ВТН1.11(5.0.3), 1.4ВТН1.13(5.0.3)	
5.4.2	А	5.3.1, 5.4.1	С2000-ИП-03	1.5ВТК1.39(5.4.2), 1.5ВТК1.38(5.4.2)	
5.2.2	А	5.3.1, 5.4.1	С2000-ИП-03	1.5ВТК1.3(5.2.2), 1.5ВТК1.2(5.2.2)	
5.3.2	А	5.3.1, 5.4.1	С2000-ИП-03	1.5ВТК1.21(5.3.2), 1.5ВТК1.20(5.3.2)	
5.5.2	А	5.3.1, 5.4.1, 5.5.2	С2000-ИП-03	1.5ВТК1.57(5.5.2), 1.5ВТК1.56(5.5.2)	
5.3.3	А	5.3.2, 5.4.2	С2000-ИП-03	1.5ВТК1.23(5.3.3), 1.5ВТК1.22(5.3.3)	
5.2.3	А	5.3.2, 5.4.2	С2000-ИП-03	1.5ВТК1.5(5.2.3), 1.5ВТК1.4(5.2.3)	
5.4.3	А	5.3.2, 5.4.2	С2000-ИП-03	1.5ВТК1.41(5.4.3), 1.5ВТК1.40(5.4.3)	
5.5.3	А	5.3.2, 5.4.2, 5.5.3	С2000-ИП-03	1.5ВТК1.59(5.5.3), 1.5ВТК1.58(5.5.3)	
5.0.4	В	5.3.3, 5.3.4	ДИП-34А-04	1.4ВТН1.14(5.0.4), 1.4ВТН1.15(5.0.4)	
5.3.4	А	5.3.3, 5.4.3	С2000-ИП-03	1.5ВТК1.26(5.3.4), 1.5ВТК1.25(5.3.4)	
5.4.4	А	5.3.3, 5.4.3	С2000-ИП-03	1.5ВТК1.44(5.4.4), 1.5ВТК1.43(5.4.4)	
5.2.4	А	5.3.3, 5.4.3	С2000-ИП-03	1.5ВТК1.8(5.2.4), 1.5ВТК1.7(5.2.4)	
5.5.4	А	5.3.3, 5.4.3, 5.5.4	С2000-ИП-03	1.5ВТК1.62(5.5.4), 1.5ВТК1.61(5.5.4)	
5.3.5	А	5.3.4, 5.4.4	С2000-ИП-03	1.5ВТК1.28(5.3.5), 1.5ВТК1.27(5.3.5)	
5.4.5	А	5.3.4, 5.4.4	С2000-ИП-03	1.5ВТК1.46(5.4.5), 1.5ВТК1.45(5.4.5)	
5.2.5	А	5.3.4, 5.4.4	С2000-ИП-03	1.5ВТК1.10(5.2.5), 1.5ВТК1.9(5.2.5)	
5.5.5	А	5.3.4, 5.4.4, 5.5.5	С2000-ИП-03	1.5ВТК1.64(5.5.5), 1.5ВТК1.63(5.5.5)	
5.0.7	В	5.3.5, 5.3.6, 5.3.7, 5.3.8	ДИП-34А-04	1.4ВТН1.34(5.0.7), 1.4ВТН1.35(5.0.7), 1.4ВТН1.36(5.0.7), 1.4ВТН1.37(5.0.7)	
5.2.6	А	5.3.5, 5.4.5	С2000-ИП-03	1.5ВТК1.14(5.2.6), 1.5ВТК1.15(5.2.6), 1.5ВТК1.13(5.2.6), 1.5ВТК1.12(5.2.6)	
5.4.6	А	5.3.5, 5.4.5	С2000-ИП-03	1.5ВТК1.49(5.4.6), 1.5ВТК1.50(5.4.6), 1.5ВТК1.48(5.4.6), 1.5ВТК1.47(5.4.6)	
5.3.6	А	5.3.5, 5.4.5	С2000-ИП-03	1.5ВТК1.31(5.3.6), 1.5ВТК1.32(5.3.6), 1.5ВТК1.30(5.3.6), 1.5ВТК1.29(5.3.6)	
5.5.6	А	5.3.5, 5.4.5, 5.5.6	С2000-ИП-03	1.5ВТК1.67(5.5.6), 1.5ВТК1.68(5.5.6), 1.5ВТК1.66(5.5.6), 1.5ВТК1.65(5.5.6)	
5.3.7	А	5.3.6, 5.4.6	С2000-ИП-03	1.5ВТК1.34(5.3.7), 1.5ВТК1.35(5.3.7), 1.5ВТК1.33(5.3.7)	
5.2.7	А	5.3.6, 5.4.6	С2000-ИП-03	1.5ВТК1.17(5.2.7), 1.5ВТК1.18(5.2.7), 1.5ВТК1.16(5.2.7)	
5.4.7	А	5.3.6, 5.4.6	С2000-ИП-03	1.5ВТК1.52(5.4.7), 1.5ВТК1.53(5.4.7), 1.5ВТК1.51(5.4.7)	
5.5.7	А	5.3.6, 5.4.6	С2000-ИП-03	1.5ВТК1.70(5.5.7), 1.5ВТК1.71(5.5.7), 1.5ВТК1.69(5.5.7)	
5.0.8	В	5.3.9, 5.3.10, 5.3.11	ДИП-34А-04	1.4ВТН1.30(5.0.8), 1.4ВТН1.31(5.0.8), 1.4ВТН1.33(5.0.8)	
5.0.9	В	5.3.12, 5.3.13, 5.3.14, 5.3.15, 5.3.16	ДИП-34А-04	1.4ВТН1.21(5.0.9), 1.4ВТН1.22(5.0.9), 1.4ВТН1.23(5.0.9), 1.4ВТН1.24(5.0.9), 1.4ВТН1.25(5.0.9)	
5.0.10	В	5.3.17, 5.3.18, 5.3.19, 5.3.20, 5.7.2	ДИП-34А-04	1.4ВТН1.27(5.0.10), 1.4ВТН1.28(5.0.10), 1.4ВТН1.38(5.0.10), 1.4ВТН1.39(5.0.10), 1.4ВТН1.26(5.0.10)	
5.0.2	В	5.3.21, 5.3.22, 5.7.3	ДИП-34А-04	1.4ВТН1.40(5.0.2), 1.4ВТН1.41(5.0.2), 1.4ВТН1.42(5.0.2)	
5.0.6	В	5.4.1	ДИП-34А-04	1.4ВТН1.19(5.0.6)	
5.1.3-П	В	5.5.1	ДИП-34А-04	1.4ВТН1.9(5.1.3-П), 1.4ВТН1.6(5.1.3-П), 1.4ВТН1.3(5.1.3-П)	
5.1.4-П	В	5.6.1	ДИП-34А-04	2ВТН1.39(5.1.4-П)	
5.1.4	В	5.6.1	ДИП-34А-04	2ВТН1.38(5.1.4)	
5.0.5	В	5.6.1, 5.7.1	ДИП-34А-04	1.4ВТН1.18(5.0.5), 1.4ВТН1.17(5.0.5)	
5.1.5	В	5.6.2	ДИП-34А-04	2ВТН1.41(5.1.5)	
5.1.5-П	В	5.6.2	ДИП-34А-04	2ВТН1.40(5.1.5-П)	
5.1.6	В	5.6.3, 5.6.4	ДИП-34А-04	2ВТН1.48(5.1.6), 2ВТН1.50(5.1.6)	
5.1.6-П	В	5.6.3, 5.6.4	ДИП-34А-04	2ВТН1.47(5.1.6-П), 2ВТН1.49(5.1.6-П)	
5.1.7	В	5.6.5	ДИП-34А-04	2ВТН1.51(5.1.7)	
5.1.7-П	В	5.6.5	ДИП-34А-04	2ВТН1.52(5.1.7-П)	
5.1.9	В	5.6.6, 5.6.7, 5.6.8	ДИП-34А-04	2ВТН1.35(5.1.9), 2ВТН1.56(5.1.9), 2ВТН1.54(5.1.9)	
5.1.9-П	В	5.6.6, 5.6.7, 5.6.8	ДИП-34А-04	2ВТН1.36(5.1.9-П), 2ВТН1.55(5.1.9-П), 2ВТН1.53(5.1.9-П)	
	В		ДИП-34А-04	2ВТН1.43(5.1.8), 2ВТН1.44(5.1.8)	
5.1.8-П	В	5.6.9	ДИП-34А-04	2ВТН1.42(5.1.8-П), 2ВТН1.45(5.1.8-П)	

Согласовано

Взам.инв. №

Подпись и дата

Инв.№ подл.

Изм.	Кол.уч.	Лист	N док.	Подпись	Дата

001.ТПР.07.2026-СПС.СОУЭ

Лист 42

Формат А3

Поз.	Наименование и техническая характеристика	Тип, марка, обозначение документа, опросного листа	Код продукции	Поставщик	Ед. измере-ния	Кол.	Масса 1 ед., кг	Примечание
	1 Приборы приемно-контрольные							
	1.1 Прибор приемно-контрольный и управления пожарный	ППКУП Сириус		АО НВП "Болид"	шт.	2	6,5	
	1.2 Блок индикации с клавиатурой	С2000-БКИ 2RS485		АО НВП "Болид"	шт.	6	0,6	
	1.3 Контроллер двухпроводной линии с гальванической развязкой	С2000-КДЛ-2И исп. 01		АО НВП "Болид"	шт.	5	0,3	
	1.4 Контрольно-пусковой блок	С2000-КПБ 2RS485		АО НВП "Болид"	шт.	16	0,3	
	1.5 Устройство коммутационное	УК-ВК исп. 15		АО НВП "Болид"	шт.	5	0,2	
	1.6 Блок сигнально-пусковой адресный	С2000-СП2 исп.03		АО НВП "Болид"	шт.	5	0,2	
	2 Извещатели							
	2.1 Извещатель пожарный дымовой оптико-электронный адресно-аналоговый	ДИП-34А-04		АО НВП "Болид"	шт.	292	0,2	
	2.2 Извещатель пожарный тепловой максимально-дифференциальный адресно-аналоговый	С2000-ИП-03		АО НВП "Болид"	шт.	224	0,2	
	2.3 Извещатель пожарный ручной адресный	ИПР 513-3АМ		АО НВП "Болид"	шт.	52	0,15	
	2.4 Извещатель пожарный дымовой оптико-электронный автономный	ДИП-34АВТ		АО НВП "Болид"	шт.	112	0,1	
	3 Оповещатели							
	3.1 Оповещатель охранно-пожарный световой (светоуказатель)	М-24-Д исп.2к1		ООО "Элтех-Сервис"	шт.	60		

Согласовано

Взам. инв. N

Подп. и дата

Инв. N подл.

Изм.	Кол. уч.	Лист	N докум	Подп.	Дата	001.ТПР.07.2026-СПС.СОУЭ		
Разраб.						Спецификация оборудования, изделий и материалов	Стадия	Лист	Листов
Пров.							ТПР	1	4
							АО НВП "Болид"		
Н. контр.									
Утв.									

Копировал

Формат А3

Поз.	Наименование и техническая характеристика	Тип, марка, обозначение документа, опросного листа	Код продукции	Поставщик	Ед. измере-ния	Кол.	Масса 1 ед., кг	Примечание
	3.2 Оповещатель звуковой	МАЯК-24-ЗМ		ООО "Электротехника и	шт.	332	0,04	
				Автоматика"				
	4 РИП и боксы							
	4.1 Резервированный источник питания	РИП-24 исп. 57		АО НВП "Болид"	шт.	13	36,5	
	5 АКБ							
	5.1 Аккумуляторная батарея	АБ 1217С		АО НВП "Болид"	шт.	4	5,6	
	5.2 Аккумуляторная батарея	АБ 1226С		АО НВП "Болид"	шт.	14	9,4	
	5.3 Аккумуляторная батарея	АБ 1240С		АО НВП "Болид"	шт.	12	12,5	
	6 Разное							
	6.1 Блок разветвительно-изолирующий	БРИЗ-Т		АО НВП "Болид"	шт.	139	0,04	
	7. Кабельные изделия							
	7.1Кабель огнестойкий для систем пожарной сигнализации и оповещения, с низким дымо- и	КПСнг(А)-FRLS 1х2х1	35 8100	СегментЭНЕРГО	м	448	49,9	
	газовыделением	ТУ 3581-002-17648068-2014						
	8. Кабеленесущие конструкции							
	8.1 Миниканал, белый RAL 9016, ПВХ, 25х17 мм, крышка в комплекте.	25х17 (из состава ОКЛ)			м	86	0,17917	

Взам. инв. N

Подп. и дата

Инв. N подл.

Поз.	Наименование и техническая характеристика	Тип, марка, обозначение документа, опросного листа	Код продукции	Поставщик	Ед. измере-ния	Кол.	Масса 1 ед., кг	Примечание
	8.2 Кабель-канал, белый RAL 9016, ПВХ, 25х30мм, крышка в комплекте.	25х30 (из состава ОКЛ)			м	59	0,29872	
	9. Материалы							
	9.1 Саморез с прессшайбой 4,2х38	Саморез 4,2х38 (из состава ОКЛ)			шт	602	0,0015	
	9.2 Дюбель металлический универсальный 6х32	Дюбель 6х32 (из состава ОКЛ)			шт	602	0,0015	
	9.3 Лента армированная с защитными слоями из стеклоткани (жесткая) 15мм	Лента для хомута (из состава ОКЛ)			м	54,18	0,002	
	10 Огнестойкие кабельные линии							
	10.1 ОКЛ 25х17-4981м (КПСнг(А)-FRLS 2х2х0,35-389м+КПСнг(А)-FRLS							
	1х2х1-8897м+КПСнг(А)-FRLS 1х2х0,5-762м+КПСнг(А)-FRLS 1х2х1,5-6м)-							
	Миниканал, белый RAL 9016, ПВХ, 25х17 мм, крышка в комплекте.	25х17 (из состава ОКЛ)			м	4981	0,17917	
	Кабель огнестойкий для систем пожарной сигнализации и оповещения, с низким дымо- и	КПСнг(А)-FRLS 2х2х0,35	35 8100	СегментЭНЕРГО	м	389	49,2	
	газовыделением	ТУ 3581-002-17648068-2014						
	Кабель огнестойкий для систем пожарной сигнализации и оповещения, с низким дымо- и	КПСнг(А)-FRLS 1х2х1	35 8100	СегментЭНЕРГО	м	8897	49,9	
	газовыделением	ТУ 3581-002-17648068-2014						
	Кабель огнестойкий для систем пожарной сигнализации и оповещения, с низким дымо- и	КПСнг(А)-FRLS 1х2х0,5	35 8100	СегментЭНЕРГО	м	762	33,2	
	газовыделением	ТУ 3581-002-17648068-2014						
	Кабель огнестойкий для систем пожарной сигнализации и оповещения, с низким дымо- и	КПСнг(А)-FRLS 1х2х1,5	35 8100	СегментЭНЕРГО	м	6	61,5	
	газовыделением	ТУ 3581-002-17648068-2014						
	Саморез с прессшайбой 4,2х38	Саморез 4,2х38 (из состава ОКЛ)			шт	20725	0,0015	

Поз.	Наименование и техническая характеристика	Тип, марка, обозначение документа, опросного листа	Код продукции	Поставщик	Ед. измере-ния	Кол.	Масса 1 ед., кг	Примечание
	Дюбель металлический универсальный 6х32	Дюбель 6х32 (из состава ОКЛ)			шт	20725	0,0015	
	Лента армированная с защитными слоями из стеклоткани (жесткая) 15мм	Лента для хомута (из состава ОКЛ)			м	1865,25	0,002	
	10.2 ОКЛ 25х30-132м (КПСнг(А)-FRLS 2х2х0,35-168м+КПСнг(А)-FRLS							
	1х2х1-422м+КПСнг(А)-FRLS 1х2х0,5-18м)-							
	Кабель-канал, белый RAL 9016, ПВХ, 25х30мм, крышка в комплекте.	25х30 (из состава ОКЛ)			м	132	0,29872	
	Кабель огнестойкий для систем пожарной сигнализации и оповещения, с низким дымо- и	КПСнг(А)-FRLS 2х2х0,35	35 8100	СегментЭНЕРГО	м	168	49,2	
	газовыделением	ТУ 3581-002-17648068-2014						
	Кабель огнестойкий для систем пожарной сигнализации и оповещения, с низким дымо- и	КПСнг(А)-FRLS 1х2х1	35 8100	СегментЭНЕРГО	м	422	49,9	
	газовыделением	ТУ 3581-002-17648068-2014						
	Кабель огнестойкий для систем пожарной сигнализации и оповещения, с низким дымо- и	КПСнг(А)-FRLS 1х2х0,5	35 8100	СегментЭНЕРГО	м	18	33,2	
	газовыделением	ТУ 3581-002-17648068-2014						
	Саморез с прессшайбой 4,2х38	Саморез 4,2х38 (из состава ОКЛ)			шт	620	0,0015	
	Дюбель металлический универсальный 6х32	Дюбель 6х32 (из состава ОКЛ)			шт	620	0,0015	
	Лента армированная с защитными слоями из стеклоткани (жесткая) 15мм	Лента для хомута (из состава ОКЛ)			м	55,8	0,002	

Взам. инв. N

Подп. и дата

Инв. N подл.

Изм.	Кол. уч.	Лист	N докум.	Подп.	Дата